SENCOR®

SES 8100BK

HU

TELJESEN AUTOMATIKUS KÁVÉFŐZŐ ESZPRESSZÓ / CAPUCCINO KÉSZÍTÉSÉHEZ

Az eredeti útmutató fordítása

SENCOR®

SES 8100BK



A

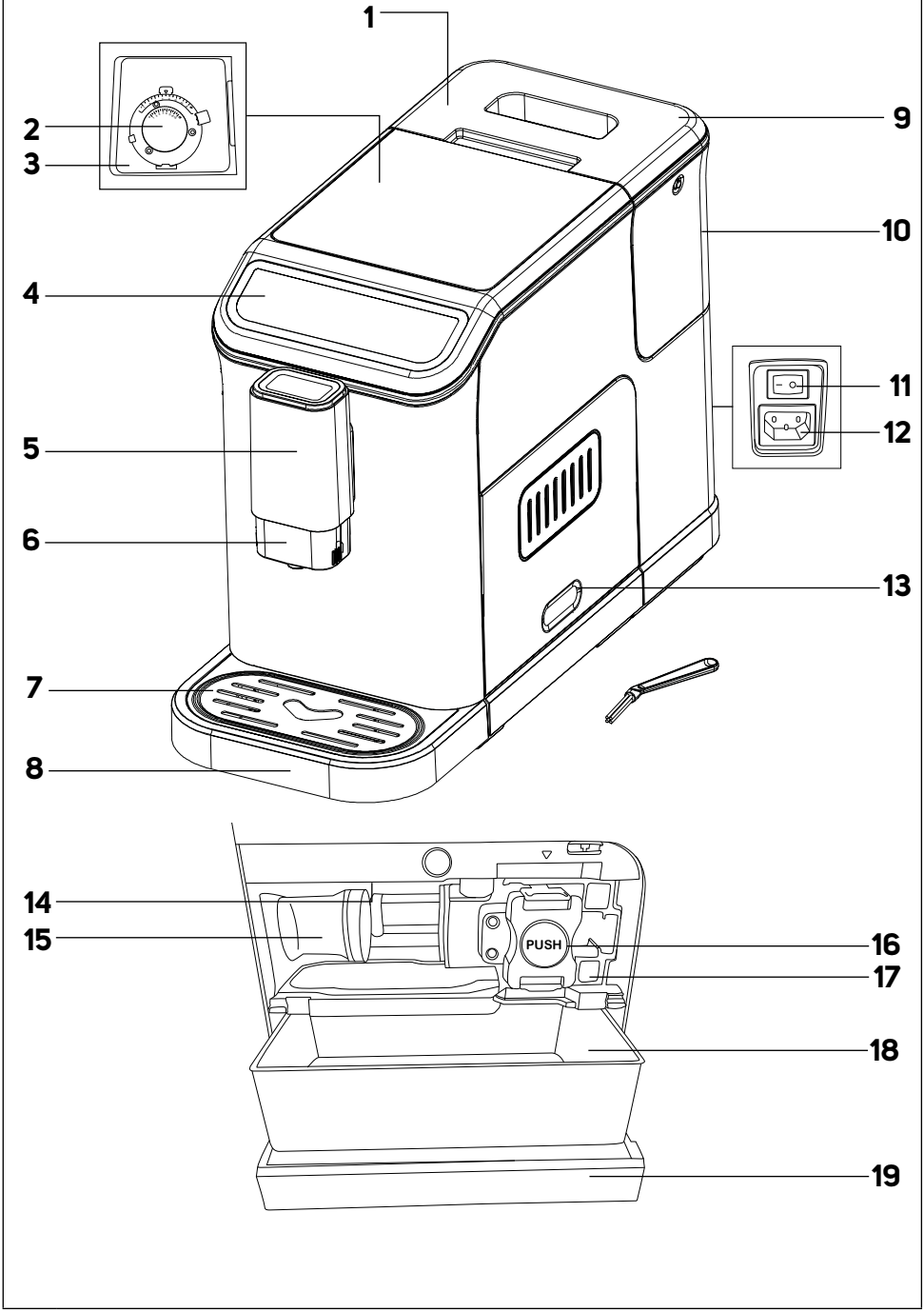

A

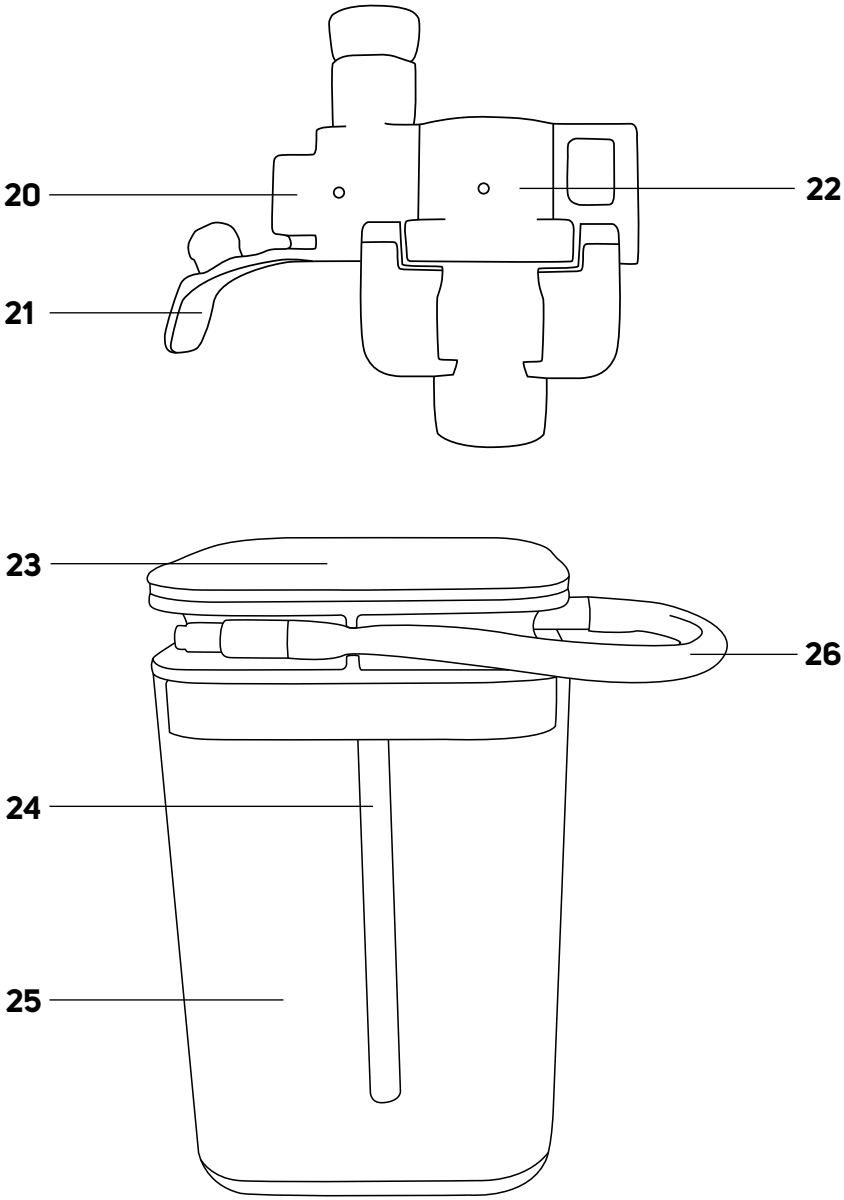

B

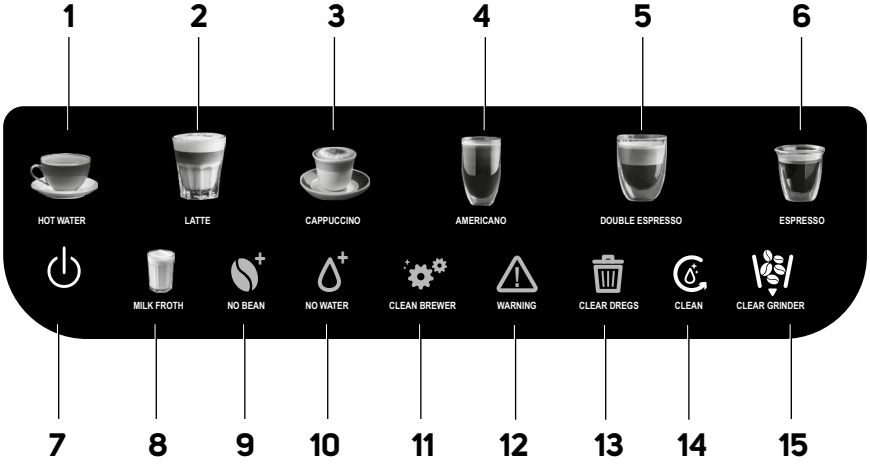

C1

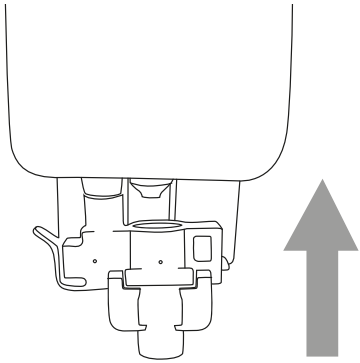

C2

EN Side view
CZ Postranní pohled
SK Postranný pohľad
HU Oldalnézet
PL Widok z boku
RU Вид сбоку
HR Pogled sa strane
GR Вид сбоку

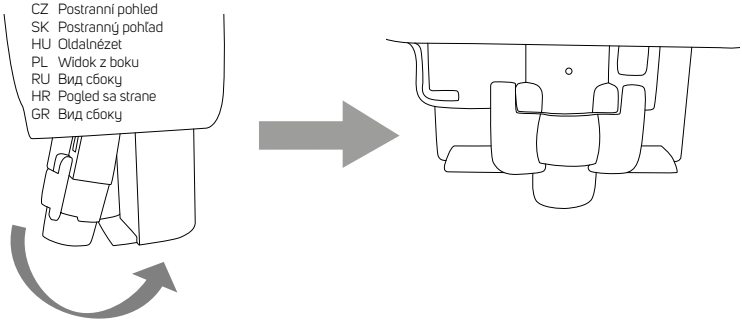

D1

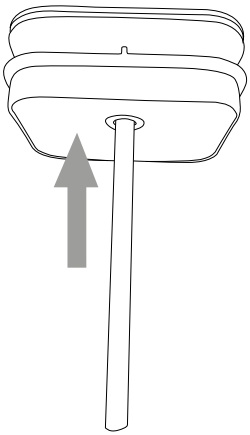

D2

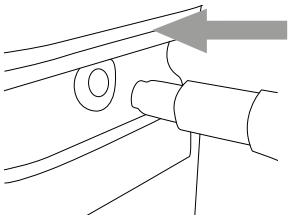

D3

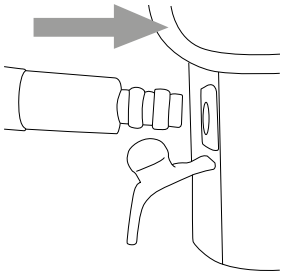

E

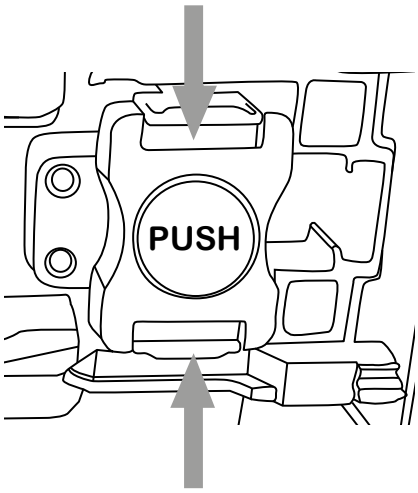

F1

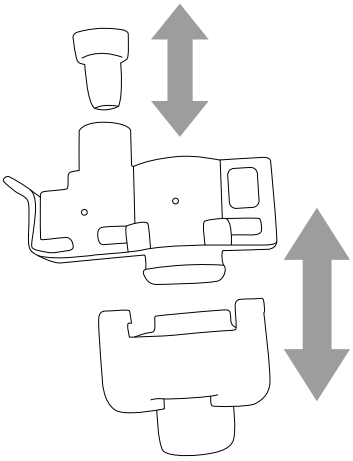

F2

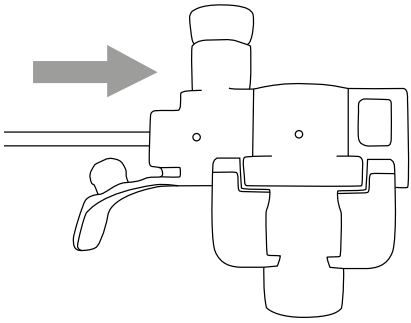

G1

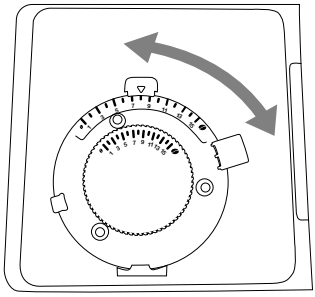

G2

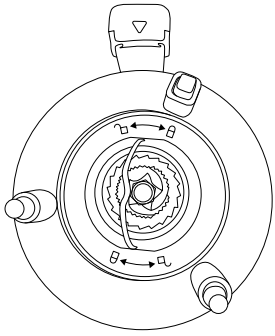

HU **Teljesen automatikus kávéfőző eszpresszó / cappuccino készítéséhez**
Használati útmutató

FONTOS BIZTONSÁGI UTASÍTÁSOK

FIGYELMESEN OLVASSA EL, ÉS ŐRIZZE MEG KÉSŐBBI FELHASZNÁLÁS CÉLJÁBÓL.

- A készüléket gyermekek nem használhatják. A készüléket és a tápkábelt gyermekektől távol kell tartani.
- Ezt a készüléket csak olyan csökkent fizikai, érzékszervi vagy mentális képességű személyek használhatják, akik felügyelet alatt vannak vagy ismertették nekik a készülék biztonságos használati módját és tisztában vannak az esetleges veszélyekkel.
- Gyermekeknek tilos a készülékkel játszani.
- A felhasználó által végzett tisztítást és karbantartást nem végezhetik gyermekek.
- Ha a tápkábel sérült, a cserét bízza szervizközpontra, hogy elkerülje a veszélyes helyzetek kialakulását. Sérült hálózati kábellel a készüléket tilos használni.
- A készülék élelmiszerekkel érintkező részeit mindig tisztítsa meg tiszta meleg vízzel, kevés semleges tisztítószerrel, majd öblítse le tiszta vízzel és törölje szárazra.



VIGYÁZAT:
A helytelen használat balesetet okozhat.

Copyright © 2025, Fast ČR, a.s.

- A készüléket mindig húzza ki a hálózatból, ha felügyelet nélkül hagyja, és szerelés, szétszerelés vagy tisztítás előtt.
- Ez a készülék háztartási használatra való.
- Nem alkalmas olyan helyeken történő használatra, mint:
  – konyhasarok üzletekben, irodákban és más munkahelyeken;
  – mezőgazdaságban;
  – szállodák, motelek és más szálláshelyek vendégei számára; szállást és reggelit biztosító vendéglátóhelyek számára.



VIGYÁZAT:
Vigyázzon, ne öntse le a csatlakozót.



VIGYÁZAT:
A készülék külső felülete használat közben felmelegszik, és használat után még egy ideig forró maradhat. Legyen fokozottan óvatos.

- A készüléket használat közben nem szabad szekrényben tartani.



VIGYÁZAT:
A töltőnyílást tilos használat közben kinyitni.
A csatlakozót, a tápkábelt és a készüléket ne merítse vízbe vagy más folyadékba.

Elektromos biztonság

- Mielőtt a hálózathoz csatlakoztatja, ellenőrizze, hogy a készülék címkéjén feltüntetett névleges feszültség egyezik-e az aljzat elektromos feszültségével.
- A készüléket csak jól földelt aljzatba csatlakoztassa. Biztonsági okokból nem javasoljuk elosztó vagy hosszabbító kábel használatát.
- A készüléket ne helyezze ablakpárkányra, a mosogató csepptálcájára vagy instabil felületre. Mindig stabil, sima és száraz felületre helyezze.
- A készüléket ne tegye elektromos vagy gáz főzőlapra vagy nyílt láng közelébe.
- A készüléket tilos kád, zuhanyzó vagy medence közvetlen közelében használni.
- A készüléket csak a rendeltetésének megfelelő célra használja.

Copyright © 2025, Fast ČR, a.s.

- A készüléket az ebben a használati útmutatóban ismertetett utasításoknak megfelelően használja. Ellenkező esetben sérülés történhet, a készülék meghibásodhat vagy veszélyes helyzet alakulhat ki.
- A készüléket csak a mellékelt eredeti tartozékokkal használja.
- Működés közben legalább 15 cm szabad teret kell hagyni a készülék körül és fölötte a levegő megfelelő áramlása érdekében.
- A készülék tetejére ne tegyen semmilyen tárgyat.
- A víztartályt tiszta, hideg vízzel töltse fel. Ne öntsön bele melegített vizet vagy más folyadékot, és ne tegyen bele semmilyen tárgyat.
- A készülék bekapcsolása előtt győződjön meg róla, hogy:
  - a csepptálca a ráccsal megfelelően van elhelyezve;
  - a tartályban van megfelelő mennyiségű víz, és megfelelően be van téve a helyére;
  - a szemeskávé-tartály fel van töltve friss kávészemekkel.

Biztonság használat közben

- A víz szintje nem haladhatja meg a maximális vonalat.
- A készülék használata közben legyen nagyon óvatos, nehogy megégesse magát a forró vízzel vagy gőzzel.
- A forró víz funkciót csak a teljes víztartály legfeljebb egyszeri kiürítéséig lehet folyamatosan használni.
- A készülék használata közben rendszeresen ellenőrizze a tartály vízszintjét. Ha a vízszint a minimális jel alá csökken, töltse fel. Mielőtt a vizet a készülékbe tölti, kapcsolja ki és húzza ki a hálózatból.
- A beépített kávédarálóval csak szemes kávét őröljön. Más anyagok őrlésére ne használja.
- Ügyeljen rá, hogy kávéőrlés közben hajszálak vagy más tárgyak ne kerüljenek bele a kávédarálóba. A szemeskávé-tartály fedelét csak akkor vegye le, ha a darálóba kávét kíván betölteni, vagy be kívánja állítani az őrlés finomságát.
- A készülék beépített hőbiztosítékkal van ellátva, amely a károsodás megelőzése érdekében kikapcsolja a készüléket, ha a szivattyú üresjáratban van. Amennyiben ilyen helyzet következik be, húzza ki a hálózati kábelt, és hagyja a készüléket legalább 30 percig hűlni. Ezt követően ismét használhatja.
- Ne mozgassa a készüléket, ha a csepptálca rácsán kávéval teli csésze van.
- Ügyeljen rá, hogy a tápkábel ne érintkezzen forró felülettel.
- A készüléket a csatlakozónál fogva húzza ki az aljzatból, soha ne a kábelt húzza. Ellenkező esetben a hálózati kábel vagy az aljzat sérülhet.
- A készüléket, a tápkábelt és a villásdugót soha ne merítse vízbe vagy más folyadékba.
- Akadályozza meg, hogy a tápkábel és a csatlakozódugók vízzel vagy más folyadékkal érintkezzenek.
- Az áramütés veszélyének elkerülése érdekében ne javítsa és semmilyen módon ne módosítsa maga a készüléket. Mindennemű javítást bízzon szakszervizre. A készülékbe történő beavatkozással elveszítheti a hibás teljesítéshez vagy a minőségi jótálláshoz fűződő törvényes jogát.

A TERMÉKEN VAGY A KÍSÉRŐ DOKUMENTÁCIÓBAN ELHELYEZETT JELEK MAGYARÁZATA

CE A termék teljesíti az összes rá vonatkozó EU irányelv követelményeit.



Ez a jel a terméken vagy a kísérő dokumentációban azt jelzi, hogy a használt elektromos és elektronikus készülékeket nem szabad a háztartási hulladék közé dobni.

HU Teljesen automatikus kávéfőző eszpresszó / cappuccino készítéséhez
Használati útmutató

- Köszönjük, hogy megvásárolta a SENCOR márka termékét, és bízunk benne, hogy elégedett lesz vele.
- A termék használatba vétele előtt olvassa el a használati útmutatót, akkor is, ha a hasonló termékek használatát már ismeri. A készüléket csak úgy használja, ahogy ebben a használati útmutatóban le van írva. Őrizze meg az útmutatót a későbbiekre.
- Javasoljuk, hogy legalább a hibás teljesítésre vagy a minőségi garanciára vonatkozó törvényes jog fennállásának időtartamára őrizze meg az eredeti szállítási kartont, a csomagolóanyagot, a pénztári bizonylatot és az eladó felelősségvállalásának mértékéről szóló igazolást vagy a jótállási jegyet. Javasoljuk, hogy szállítás esetén a készüléket az eredeti dobozába csomagolja vissza.

A KÁVÉFŐZŐ LEÍRÁSA

A1 A szemeskávé-tartály fedele
A2 Az őrlési finomság szabályozója
A3 200 g kapacitású szemeskávé-tartály
A4 Kezelőpanel
A5 Fej a kávékifolyóval (állítható magasságú)
A6 A kávékifolyó borítása
A7 A csepptálca rácsa
A8 Csepptálca
A9 A víztartály fedele
A10 1,5 l-es víztartály
A11 Főkapcsoló
A12 A tápkábel csatlakozónyílása
A13 Szervizajtó
A14 Az őröltkávé-adagoló csatorna fedele
A15 Lenyomó
A16 Gőzölőegység
A17 A gőzölőegység tartója
A18 Kávézacctartály
A19 Belső tálca
A20 Töltőnyílás
A21 Dugó
A22 Tejhabosító rendszer
A23 A tejtartó edény fedele
A24 Tejcső
A25 750 ml-es tejtartó edény
A26 Összekötőcső

Kép nélkül: Tisztítókefe, tápkábel

AZ ÉRINTŐKÉPERNYŐS KEZELŐPANEL LEÍRÁSA

B1 **HOT WATER** gomb: forró víz kiadásának elindítása
B2 **LATTE** gomb: latte készítésének elindítása
B3 **CAPPUCCINO** gomb: cappuccino készítésének elindítása
B4 **AMERICANO** gomb: americano kávé készítésének elindítása
B5 **DOUBLE ESPRESSO** gomb: presszókávé-készítés (2 csésze) elindítása
B6 **ESPRESSO** gomb: presszókávé-készítés (1 csésze) elindítása
B7 gomb: a kávéfőző be-/kikapcsolása
B8 **MILK FROTH** gomb: tejhabosítás
B9 kontroll-lámpa: figyelmeztetés az üres szemeskávé-tartályra
B10 kontroll-lámpa: figyelmeztetés az üres víztartályra
B11 kontroll-lámpa: figyelmeztetés a gőzölőegység tisztítására
B12 Figyelmeztető kontroll-lámpa
B13 kontroll-lámpa: figyelmeztetés a megtelt kávézacctartályra
B14 gomb: manuális tisztítás
B15 gomb: a daráló kiürítése

HASZNÁLATBA VÉTEL ELŐTT

- Az első használat előtt a készüléket és tartozékait vegye ki a csomagolásból, és távolítson el minden csomagolóanyagot és reklámcímkét. Távolítsa el a védőfóliát a kijelzőről.
- Ellenőrizze, hogy nem sérült-e a készülék és a tartozékai.
- Távolítsa el a védőfóliát a kijelzőről.
- A készüléket tiszta, száraz és sima felületre állítsa.
- Vegye ki a víztartályt, a gőzölőegységet, a tejhabosító rendszert és a tejtartó edényt. Mossa el őket tiszta vízben, egy kevés semleges mosogatószerrel. Ezután alaposan öblítse le őket tiszta vízzel, szárítsa meg és tegye vissza a helyére.
- A csepptálcát rögzítse a készülékhez.
- A készülék külső felületét törölje le egy enyhén benedvesített ronggyal, majd törölje szárazra.
- A levehető tápkábelt tekerje ki teljesen, és csatlakoztassa a készülék hátoldalán található aljzathoz.

A KÁVÉFŐZŐ ELŐKÉSZÍTÉSE A HASZNÁLATRA

A víztartály feltöltése

1. Óvatosan nyissa fel a tartály fedelét. A fedél fogantyúként is szolgál.
2. Húzza felfelé a fedelet, hogy eltávolítsa a víztartályt a készülék hátuljából.
3. Távolítsa el a védőfedelet a víztartály kieresztő nyílásáról. Ez a szállítás közbeni védelmet szolgálja, és a kávéfőző használata előtt el kell távolítani.
4. A tartályt töltse meg tiszta vízzel egészen a maximum jelzésig, majd tegye vissza a készülékbe. Győződjön meg róla, hogy a tartály megfelelően van behelyezve.

Megjegyzés:
A tartályba töltött víz lehetőleg szobahőmérsékletű (kb. 25 °C) legyen. A túl hideg víz negatívan befolyásolhatja a keletkező kávéital ízét.

Figyelmeztetés:
A tartály maximális kapacitása 1,5 l víz. Ne töltse túl. A tartályba soha ne töltsön meleg vizet, szénsavas vizet vagy más folyadékot, pl. tejet. Ez a készülék meghibásodásához vezethet.
Soha ne töltse úgy a tartályt vízzel, ha a készülékbe van helyezve. Véletlenül leöntheti a készüléket vagy túltöltheti a tartályt.

Megjegyzés:
A tartályban ne tárolja egy napnál hosszabb ideig a vizet. A jó minőségű kávé főzéséhez tiszta és friss vizet kell használni. Ellenkező esetben negatívan befolyásolhatja az így kapott ital ízét.

A szemeskávé-tartály megtöltése

1. Vegye le a szemeskávé-tartály fedelét.
2. A tartályba töltsön pörkölt szemes kávét, majd zárja le a fedelet. A tartály fedelét ne hagyja nyitva, különben a pörkölt kávé gyorsabban elveszíti az aromáját.

Figyelmeztetés:
A tartályba legfeljebb 200 g szemes kávét lehet betölteni. Ne töltse túl.
A tartályba soha ne töltsön őrölt vagy instant kávét, karamellizált vagy más módon kezelt kávészemeket, kakaóbabot, vagy más tárgyat, amelyek a készülék meghibásodását okozhatják.

Az őrlés finomságának beállítása

Az őrlési finomság szabályozója segítségével beállíthatja az őrölt kávé megfelelő finomságát. **Az őrlési finomságot csak akkor lehet beállítani, ha a daráló működésben van.** Az újonnan beállított őrlési finomság a módosítás utáni második vagy harmadik főzésnél jelenik meg.
1. A szemeskávé-tartály belsejében található szabályozóval 15 fokozatban állítható be az őrlés finomsága. Az első használatnál

javasolt az őrlési finomságot 8-ra állítani, és aztán igény szerint módosítani.
2. A durvább őrlés beállításához forgassa el a szabályozót az óramutató járásával megegyező irányba, a finomabb őrlés beállításához pedig az óramutató járásával ellentétes irányba. Egyszerre csak egy fokozatot módosítson.
   Próbálja ki néhány csésze kávé elkészítésével, majd módosítsa újra szükség szerint.
3. A őrlés finomságát akkor állítsa be, ha a készülék éppen működésben van. Ellenkező esetben a daráló meghibásodhat.
4. Amennyiben a kávé nagyon lassan folyik ki, túlságosan finomra őrölte a kávét, és durvábbra kell állítani az őrlést. Amennyiben a kávé túl gyorsan folyik ki, akkor túlságosan durvára őrölte a kávét, és finomabbra kell állítani az őrlést.

Tejtartó edény

Ha lattét, cappuccinót szeretne készíteni, vagy fel akarja habosítani a tejet, a tejtartó edényt az alábbiak szerint állítsa össze:

1. Az edénybe öntsön friss, hideg tejet. A töltés során soha ne lépje túl a maximum jelzést. A tejtartó edény maximális kapacitása 750 ml.
2. Helyezze be a tejcsövet a fedél belső oldalán lévő nyílásba (**D1** ábra).
3. A tejtartó edényt tegye egy szilárd és egyenes helyre, megfelelő távolságban a kávéfőzőtől.
4. Tegye rá a fedelet az edényre.
5. Az összekötőcső egyik végét dugja be a tejtartó edény fedelén lévő nyílásba (**D2** ábra).
6. Vegye ki a tejhabosító rendszer bemeneti nyílásának dugóját, és dugja be a összekötőcső másik végét a nyílásba (**D3** ábra).

A fej magasságának beállítása

- A fejet felfelé/lefelé lehet mozgatni a csésze magasságától függően, amelybe a kávét készíti. Először csúsztassa fel a fejet a maximális magasságba, helyezze be a csészét, majd állítsa be a fej magasságát a csésze felett. Nagyobb vagy magasabb csészék esetében lehetőség van a csepptálca ideiglenes eltávolítására, hogy több hely legyen a csészének. Miután az előkészítés befejeződött, tegye vissza a csepptálcát a kávéfőzőbe.

Gőzölőegység

- Enyhén nyomja meg a szervizajtó alját, ahol a bevágás a PUSH felirattal van. A szervizajtó kinyílik. Vegye le, és ellenőrizze, hogy a gőzölőegység megfelelően van-e felszerelve a helyére. Amikor a gőzölőegységet beteszi a kávéfőzőbe, a gőzölőegységen lévő nyílnak illeszkednie kell a gőzölőegység helye feletti nyílhoz. Az ellenőrzést követően illessze fel a szervizajtót.
- Ha a gőzölőegységet kiveszi és visszahelyezi, egy kattanás jelzi, hogy a helyére került.
- Ha a ⚠ figyelmeztető kontroll-lámpa folyamatosan világít, a gőzölőegység rosszul van betéve.
- Ha a figyelmeztető kontroll-lámpa ⚠ villog, amikor megnyomja az italkészítés gombját, a szervizajtó nincs megfelelően bezárva.

A kávézacctartály és a belső tálca

- Enyhén nyomja meg a szervizajtó alját, ahol a bevágás a PUSH felirattal van. A szervizajtó kinyílik. Vegye le, és ellenőrizze, hogy a kávézacctartály és a belső tálca megfelelően be van-e szerelve a helyére.
- Ha a ⚠ figyelmeztető kontroll-lámpa folyamatosan világít, a belső tálca vagy a kávézacctartály nincs megfelelően betéve.

Csepptálca

- Tegye rá a rácsot a csepptálcára.
- Helyezze az összeállított csepptálcát a gép előoldalának alsó részéhez, és finoman nyomja a gép felé.
- A tálcát stabilan rögzíteni kell a kávéfőzőben, nehogy a csésze a forró itallal főzés közben felboruljon.
- A csepptálcába víz folyik a kifolyócsőből minden egyes öblítéskor, öntisztításkor, valamint a főzés közben esetleg kifolyó kávé is. Ezért a csepptálcát minden nap ürítse ki és tisztítsa meg.

A KÁVÉFŐZŐ HASZNÁLATA

- Állítsa a kávéfőzőt sima, száraz és tiszta felületre, kellő távolságban a hálózati csatlakozótól. Biztosítson a kezeléshez elég helyet, legalább 15 cm-t minden irányban kávéfőző körül.
- Ellenőrizze, hogy a víztartályban van-e friss víz, a kávétartályban van-e elegendő kávé, és hogy a készülék helyesen van-e összeszerelve.
- A tápkábel csatlakozóját dugja be a kávéfőzőn lévő nyílásba, a hálózati csatlakozóját pedig a hálózati aljzatba.



Megjegyzés:
A vizet és a kávét a „**Víztartály megtöltése**" és a „**Szemeskávé-tartály megtöltése**" c. fejezetekben leírtak alapján töltse a tartályokba.

A kávéfőző bekapcsolása, átöblítés és előmelegítés

- Fordítsa a kávéfőző hátulján lévő kapcsolót **A11** I (bekapcsolt) állásba. Megszólal egy figyelmeztető hangjelzés, és a vezérlőpanel röviden kigyullad. Amint kialszik, a kávéfőző készenléti üzemmódba lép.
- Helyezzen egy csészét vagy tálat a kávékifolyó alá.
- Nyomja meg a ⏻ gombot a kávéfőző bekapcsolásához. A ⏻ gomb villogni kezd, a ☕ gomb pedig kigyullad. A kávéfőző melegíteni kezd, és megkezdődik a főzési folyamat, amelynek során vizet pumpál a belső körforgásba, ellenőrzi a darálót és átöblíti a kávékifolyó nyílást, miközben egy kis víz a csészébe folyik. Ezalatt rövid időre bekapcsol a daráló és a szivattyú is. Ez normális jelenség.
- Felmelegszik a gőzkieresztő rendszer is, és eközben lassan villognak a **CAPPUCCINO**, a **LATTE**, a **HOT WATER**, a **MILK FROTH** és a gombok ☕. Ekkor még nem kehet vezérelni a kávéfőzőt.
- Amint a kezelőpanelen minden gomb kigyullad, a kávéfőző használatra kész.



Megjegyzés:
A kávéfőző átöblítése automatikusan megtörténik, ha a kávéfőző több mint 4 órán keresztül készenléti üzemmódban volt, valamint a főkapcsoló minden bekapcsolása után.

A kávéfőző kikapcsolása

- A használat befejezése után nyomja meg a ⏻ gombot a kávéfőző kikapcsolásához. A készülék készenléti módba lép.
- A teljes kikapcsoláshoz állítsa a főkapcsolót „O" (kikapcsolt) helyzetbe, és húzza ki a tápkábelt a hálózati aljzatból.



Megjegyzés:
A készülék automatikusan átkapcsol készenléti üzemmódba. Ez 28 perc tétlenség után következik be. Ez normális jelenség.

Eszpresszó (1 és 2 csésze) és americano kávé készítése

1. A fej alá tegyen be egy csészét, bögrét vagy poharat. Felfelé vagy lefelé mozgatva állítsa be a fej magasságát a csésze, a bögre vagy a pohár magasságának megfelelően. Ha a bögre vagy a pohár túl magas, a csepptálcát ki is veheti. Miután elvette a bögrét vagy a poharat, a csepptálcát tegye vissza a helyére.
2. Nyomja meg az **ESPRESSO** (1 csésze eszpresszó készítése), **DOUBLE ESPRESSO** (2 csésze eszpresszó készítése) vagy **AMERICANO** (americano kávé készítése) gombot. A kiválasztott gomb kigyullad, a többi a ⏻ gomb kivételével kialszik.
3. A kávéfőző automatikusan megkezdi a kávé őrlését, a szűrőbe adagolja, tömöríti, majd megfőzi a kávét.
4. Amikor a kávé kieresztése befejeződik, megszólal egy hangjelzés, a ⏻ gomb röviden villog, ami azt jelzi, hogy a kávéfőző üzemi hőmérsékletre melegszik. Amint a kezelőpanel kigyullad, a kávéfőző kész a következő kávé elkészítésére.
- A 2 csésze eszpresszó készítése két egymást követő 1 csésze eszpresszó főzését jelenti. Ne vegye ki a csészét a fej alól, amíg a második csésze kávé el nem készült.

Copyright © 2025, Fast ČR, a.s.

- Az americano kávé 1 csésze eszpresszóból és forró vízből áll. Ne vegye ki a csészét a fej alól, amíg a forró víz ki nem folyt.
- Az eszpresszó vagy americano kávé készítését a készítendő kávé gombjának megnyomásával lehet megszakítani.

Megjegyzés:
Kávéfőzés közben a daráló és a szivattyú hangja lehet hallható, a kávé elkészítése után pedig az, ahogy a felhasznált őrölt kávé a kávézacctartályba ürül. Ezek normális hangok.

Megjegyzés:
A kávékiadás elején a kávé csepegni kezd (2-3 másodperccel a gőzölés után), majd folyni kezd. Miután a kávé kifolyt, a kifolyóból még 6-8 másodpercig csepeghet. Ez normális jelenség.

Latte/cappuccino készítése

1. Állítsa össze a tejtartó edényt a „**tejtartó edény**" részben leírtak szerint.
2. Győződjön meg róla, hogy az összekötőcső helyesen van betéve az edény fedelébe és a tejhabosító rendszerbe.

Megjegyzés:
Dús és krémes hab elérése érdekében használjon jól lehűtött (kb. 5 °C-os), legalább 3%-os zsírtartalmú tejet.

3. A fej alá tegyen be egy csészét, bögrét vagy poharat. Felfelé vagy lefelé mozgatva állítsa be a fej magasságát a csésze, a bögre vagy a pohár magasságának megfelelően. Ha a bögre vagy a pohár túl magas, akkor a külső csepptálcát el is lehet venni. Miután elvette a bögrét vagy a poharat, a csepptálcát tegye vissza a helyére.
4. Nyomja meg a **CAPPUCCINO** gombot (cappuccino készítéséhez) vagy a **LATTE** gombot (latte készítéséhez). A megnyomott gomb kigyullad.
5. A kávéfőző automatikusan elindítja a latte vagy a cappuccino készítését.
6. Ha kész, megszólal egy hangjelzés, a ⏻ gomb röviden villog, ami azt jelzi, hogy a kávéfőző üzemi hőmérsékletre melegszik. Amint a kezelőpanel kigyullad, a kávéfőző kész a következő kávé elkészítésére.
7. Húzza ki az összekötőcsövet, és az edényben maradt tejet tegye hűtőszekrénybe.
8. Zárja be az **A20** tejcső csatlakozónyílását az **A21** kupakkal, majd nyomja meg a tejhabosítás gombot a habosító rész tisztításához.

Megjegyzés:
A forró víz kifröccsenésének elkerülése érdekében javasoljuk, hogy tisztításkor magas csészét használjon.

- A cappuccino vagy latte készítését a készítendő kávé gombjának megnyomásával lehet megszakítani.
- A főzés befejezése után a tejhabosító rendszert, az összekötőcsövet és ha kiürült, a tejtartó edényt ki kell tisztítani. Kövesse a „Tisztítás és karbantartás" rész utasításait.

Megjegyzés:
A cappuccino vagy latte készítésének befejezése után aktiválódik a túlmelegedés elleni mechanizmus. Ez idő alatt lassan villogni fog a **HOT WATER** kontroll-lámpa.
Ez normális jelenség. Ha forró víz kiadására van szüksége, hagyja a kávéfőzőt 3-5 percig hűlni.

Tejhabosítás

1. Állítsa össze a tejtartó edényt a „**Tejtartó edény**" részben leírtak szerint.
2. Győződjön meg róla, hogy az összekötőcső helyesen van betéve az edény fedelébe és a tejhabosító rendszerbe.

Megjegyzés:
Dús és krémes hab elérése érdekében használjon jól lehűtött (kb. 5 °C-os), legalább 3%-os zsírtartalmú tejet.

3. A fej alá tegyen be egy csészét, bögrét vagy poharat. Felfelé vagy lefelé mozgatva állítsa be a fej magasságát a csésze, a bögre vagy a pohár magasságának megfelelően. Ha a bögre vagy a pohár túl magas, akkor a külső csepptálcát el is lehet venni. Miután elvette a bögrét vagy a poharat, a csepptálcát tegye vissza a helyére.
4. Nyomja meg a **MILK FROTH** gombot. A megnyomott gomb kigyullad.
5. A készülékből folyni kezd a forró tej és a tejhab. A csészébe mintegy 160 ml forró tej és tejhab folyik.
6. Ha kész, megszólal egy hangjelzés, a ⏻ gomb röviden villog, ami azt jelzi, hogy a kávéfőző üzemi hőmérsékletre melegszik. Amint a kezelőpanel kigyullad, a kávéfőző kész a következő kávé elkészítésére.
7. Húzza ki az összekötőcsövet, és az edényben maradt tejet tegye hűtőszekrénybe.
8. Zárja be az **A20** tejcső csatlakozónyílását az **A21** kupakkal, majd nyomja meg a tejhabosítás gombot a habosító rész tisztításához.

Megjegyzés:
A forró víz kifröccsenésének elkerülése érdekében javasoljuk, hogy tisztításkor magas csészét használjon.

- A tejhabosítást a **MILK FROTH** gomb megnyomásával lehet megszakítani.
- A főzés befejezése után a tejhabosító rendszert, az összekötőcsövet és ha kiürült, a tejtartó edényt ki kell tisztítani. Kövesse a „**Tisztítás és karbantartás**" c. rész utasításait.

Megjegyzés:
A cappuccino vagy latte készítésének befejezése után aktiválódik a túlmelegedés elleni mechanizmus. Ez idő alatt lassan villogni fog a **HOT WATER** kontroll-lámpa.
Ez normális jelenség. Ha forró víz kiadására van szüksége, hagyja a kávéfőzőt 3-5 percig hűlni.

Forró víz kiadása

1. A fej alá tegyen be egy csészét, bögrét vagy poharat. Felfelé vagy lefelé mozgatva állítsa be a fej magasságát a csésze, a bögre vagy a pohár magasságának megfelelően. Ha a bögre vagy a pohár túl magas, akkor a külső csepptálcát el is lehet venni. Miután elvette a bögrét vagy a poharat, a csepptálcát tegye vissza a helyére.
2. Nyomja meg a **HOT WATER** gombot, és a kávéfőző megkezdi a forró víz kiengedését. A csészébe kb. 120 ml forró víz folyik.
3. A forró víz kiengedése megáll, megszólal egy hangjelzés, a ⏻ gomb röviden villog, ami azt jelzi, hogy a kávéfőző üzemi hőmérsékletre melegszik. Amint a kezelőpanel kigyullad, a kávéfőző kész a következő kávé elkészítésére.

A forró víz kiengedését a **HOT WATER** gomb megnyomásával szakíthatja meg.

Figyelmeztetés:
A víz nagyon forró, és ha nem vigyáz, súlyos égési sérülést szenvedhet. Legyen nagyon óvatos, amikor a forró vízzel dolgozik.

FELHASZNÁLÓI BEÁLLÍTÁSOK

A kifolyó kávé mennyiségének beállítása

A készüléken egyéni ízlés szerint beállítható a kifolyó kávé mennyisége. A beállított mennyiséget a kávéfőző a memóriájában eltárolja.

1. A fej alá tegyen be egy csészét, bögrét vagy poharat.
2. Nyomja meg annak az italnak a gombját (**ESPRESSO**, **DOUBLE ESPRESSO** vagy **AMERICANO**), amelyet el akar készíteni. A megnyomott gomb kigyullad.
3. Amikor a gép megkezdi a kávé kiadását, nyomja meg és tartsa lenyomva a kiválasztott ital gombját, amíg meg nem szólal egy hangjelzés, és a kiválasztott ital gombja villogni nem kezd.
4. Tartsa lenyomva a kiválasztott ital gombját, amíg a kívánt mennyiségű kávé nem kerül a csészébe. Engedje el a gombot, a kiadott kávé mennyiségét a készülék eltárolja a memóriájában.

A kiadott kávé mennyisége a következő határok között lehet:

- 1 csésze eszpresszó: 30–100 ml
- 2 csésze eszpresszó: 2x (30–100 ml)
- Americano kávé: 110–180 ml

A tejkiadás időtartamának beállítása

A kávéfőzőn ízlés szerint beállítható, mennyi ideig adjon ki tejet.
A beállított mennyiséget a kávéfőző a memóriájában eltárolja.

1. A fej alá tegyen be egy csészét, bögrét vagy poharat.
2. Nyomja meg annak az italnak a gombját (**CAPPUCCINO** vagy **LATTE**), amelyet el akar készíteni. A megnyomott gomb kigyullad.
3. Amikor a gép megkezdi a tej kiadását, nyomja meg és tartsa lenyomva a kiválasztott ital gombját, amíg meg nem szólal egy hangjelzés, és a kiválasztott ital gombja villogni nem kezd.
4. Tartsa lenyomva a kiválasztott ital gombját, amíg a kívánt mennyiségű tej nem kerül a csészébe. Engedje el a gombot, a tejkiadás időtartamát a készülék eltárolja a memóriában.

A kiadott tej mennyisége a következő határok között lehet:

- Cappuccino: 30–100 ml (kávé) + 10–40 mp (tej)
- Latte: 30–100 ml (kávé) + 10–40 mp (tej)

A DARÁLÓ KIÜRÍTÉSE

Ez a funkció arra szolgál, hogy kiürítse a darálót és eltávolítsa a benne lévő kávészemeket, hogy meg ne romoljanak, ha hosszabb ideig nem használja a gépet.

1. Ürítse ki a szemeskávé-tartályt.
2. Nyomja meg a gombot, és elindul a daráló kiürítése funkció. A gomb világítani kezd.
3. A daráló működése kb. 15 másodperc múlva megáll. Ha a daráló még mindig nem üres, indítsa el a funkciót még egyszer.
4. Ürítse ki a kávézacctartályt.

A daráló kiürítése funkciót a gomb megnyomásával szakíthatja meg.

KÉSZENLÉTI ÜZEMMÓD

- Nyomja meg a gombot, és a kávéfőző készenléti üzemmódba kapcsol. Ebben az üzemmódban a kezelőpanel kialszik és egyik gomb sem működőképes.
- Nyomja meg a gombot a készenléti üzemmód megszakításához és a kávéfőző bekapcsolásához.

Megjegyzés:
A készülék automatikusan átkapcsol készenléti üzemmódba. Ez 28 perc tétlenség után következik be. Ez normális jelenség.

A GYÁRI BEÁLLÍTÁS VISSZAÁLLÍTÁSA

- Ha vissza akarja állítani az eredeti gyári beállításokat és törölni akarja saját beállításait, végezze el a gyári beállítások visszaállítását.
- Nyomja egyszerre az **ESPRESSO** és a **DOUBLE ESPRESSO** gombot 2 másodpercig. Megszólal egy hangjelzés, és a készülék visszatér a gyári beállításokhoz.

TISZTÍTÁS ÉS KARBANTARTÁS

Tisztítás előtt kapcsolja ki kávéfőzőt, és állítsa a főkapcsolót „O" helyzetbe. A készülék tápkábelét húzza ki a hálózati aljzatból, és várja meg, míg a készülék kihül.

Figyelmeztetés:
A készülék egyetlen részének tisztításához se használjon súrolószert, hígítót stb., amelyek felsérthetik a készülék felületét. A készülék egyetlen alkatrésze sem mosható mosogatógépben.

Figyelmeztetés:
Az áramütés veszélyének elkerülése érdekében ne tegye a készüléket, a tápkábelt vagy a hálózati csatlakozódugót vízbe vagy más folyadékba.

MINDENNAPI TISZTÍTÁS ÉS KARBANTARTÁS

- Az időben elvégzett tisztítás és karbantartás a készülék megfelelő működése és hosszú élettartama érdekében nagyon fontos.
- A készüléket tisztítás előtt kapcsolja ki, a tápkábelt húzza ki a hálózati aljzatból, és várja meg, míg teljesen kihül.

Automatikus öblítés

A kávéfőző minden be- és kikapcsolását a teljes rendszer rövid öblítése kíséri. Mindkét esetben kiöblítésre kerül a kiereszető nyílás és a gőzölőegység. A kiereszető nyíláson kifolyik egy kevés víz, ezért helyezzen egy minimum 100 ml űrtartalmú csészét a kimenet alá. A gőzölőegység átöblítésekor a víz egy része a használtkávé-tartályba kerül. Ez normális jelenség. Azért javasoljuk, hogy rendszeresen ürítse ki a használtkávé-tartályt, hogy a kávé ne kerüljön érintkezésbe az öblítővízzel. Öntse ki az öblítővizet, tisztítsa meg a tartályokat, szárítsa meg őket, és tegye vissza a helyükre.

Kézi öblítés

A rendszer kézi átöblítése, beleértve a kifolyót és a tejrendszert is, elővigyázatossági intézkedésként ajánlott, vagy ha a készüléket hosszabb ideig nem használták. Az öblítés csatlakoztatott tejtartó edény nélkül is elvégezhető. Ebben az esetben be kell zárni a tejtartó edény csatlakoztatására szolgáló nyílást **A20** a dugóval **A21**. Öblítés esetén, beleértve a tejtartó edényét is, a tartályt tej helyett vízzel kell feltölteni.

1. Nyomja meg a gombot, és megkezdődik a kávéfőző manuális öblítése. Néhányszor sor kerül az öblítésre és forró víz kibocsátására. A vizet öntse ki.
2. A manuális öblítés automatikusan véget ér, megszólal egy hangjelzés, a gomb röviden villog, ami azt jelzi, hogy a kávéfőző üzemi hőmérsékletre melegszik. Amint a kezelőpanel kigyullad, a kávéfőző felkészült a következő kávé elkészítésére.
3. A kávéfőző manuális öblítési folyamatát a gomb megnyomásával meg lehet szakítani.

Megjegyzés:
A kézi öblítés a teljes rendszer nagyobb öblítése. Mindkét esetben kiöblítésre kerül a kimenet és a gőzölőegység, esetleg a tejrendszer. A kiereszető nyíláson nagyobb mennyiségű víz folyik ki, ezért helyezzen egy minimum 300 ml űrtartalmú csészét a kimenet alá. A gőzölőegység átöblítésekor a víz egy része a használtkávé-tartályba kerül. Ez normális jelenség. Ezért javasoljuk, hogy rendszeresen ürítse ki a használt kávétartályt, hogy a kávé ne kerüljön érintkezésbe az öblítővízzel. Öntse ki az öblítővizet, tisztítsa meg a tartályokat, szárítsa meg őket, és tegye vissza a helyükre.

Csepptálca

A csepptálcát minden nap ki kell üríteni.

- Óvatosan húzza ki a csepptálcát. Vegye le a rácsot. A mosogató fölött ürítse ki a tartalmát.
- A csepptálcát és a rácsot mossa el meleg vízben egy kevés konyhai mosogatószerrel. Öblítse le és törölje szárazra.
- A tálca **A18** kezelése során legyen óvatos, nehogy leforrázza magát. Forró víz lehet benne.
- A tálcára tegye rá a rácsot, és tegye be a kávéfőzőbe.

A kávézacctartály és a belső tálca

A kávézacctartályt mindig ürítse ki, ha kigyullad a figyelmeztető kontroll-lámpa . A kávézacctartály kapacitása 8 adag, vagy dupla eszpresszó esetén (a daráló egymás után két adagot őröl) 4 adag kávé. A tartály tisztításakor a kávéfőzőnek bekapcsolt állapotban kell lennie, hogy a számláló lenullázódjon.

- Enyhén nyomja meg a szervizajtó alját, ahol a bevágás a PUSH felirattal van. A szervizajtó kinyílik. Távolítsa el, és óvatosan csúsztassa ki a belső tálcát a kávézacctartállyal együtt.
- A kávézacctartályt a háztartási hulladék közé vagy a komposztba ürítse ki.
- A mosogató fölött ürítse ki a belső tálca tartalmát.
- A belső tálcát és a kávézacctartályt mossa el meleg vízben egy kevés konyhai mosogatószerrel. Öblítse le és törölje szárazra.

- Tegye be a kávézacctartályt a belső tálcába, és a belső tálcát csúsztassa vissza a kávéfőzőbe. Helyezze fel a szervizajtót.

Megjegyzés:
Akkor ürítse ki a kávézacctartályt és tisztítsa meg a gőzölőegységet, amikor a gép be van kapcsolva. Ha a tartályt úgy üríti ki vagy a gőzölőegységet úgy tisztítja, hogy a gép ki van kapcsolva, a számláló nem nullázódik le.

Gőzölőegység

Javasoljuk, hogy a gőzölőegységet a kávézacctartály kiürítésével egyidejűleg tisztítsa meg.

- Enyhén nyomja meg a szervizajtó alját, ahol a bevágás a PUSH felirattal van. A szervizajtó kinyílik. Távolítsa el.
- Nyomja meg mindkét reteszt a gőzölőegységen, és vegye ki a gépből (**E** ábra).
- A gőzölőegységet folyó víz alatt mossa el, majd alaposan szárítsa meg.
- A gőzölőegységet úgy tegye vissza a kávéfőzőbe, hogy a gőzölőegységen lévő nyíl illeszkedjen a gőzölőegység helye feletti nyílhoz. Egy kattanás jelzi, hogy a gőzölőegység a helyére került.
- Helyezze fel a szervizajtót.

Megjegyzés:
Ha a ⚠ figyelmeztető kontroll-lámpa folyamatosan világít, a gőzölőegység rosszul van betéve.
Ha a ⚠ figyelmeztető kontroll-lámpa villog, amikor megnyomja az italkészítés gombját, a szervizajtó nincs megfelelően bezárva.

Víztartály

Vegye ki a víztartályt, öblítse ki tiszta vízzel, törölje szárazra, majd tegye vissza a helyére.

Tejhabosító rendszer

Annak érdekében, hogy elkerülje a tej lerakódását a rendszerben és kellemetlen szag kialakulását, a tejhabosító rendszert minden használat után meg kell tisztítani.

1. A fej alá tegyen be egy bögrét vagy tálat.
2. Töltse fel a tejtartó edényt tiszta vízzel, és csatlakoztassa a bemeneti nyíláshoz (ld. a **D3** ábrát).
3. Nyomja meg a gombot, és megkezdődik a kávéfőző manuális öblítése. Néhányszor sor kerül az öblítésre és forró víz kibocsátására. A vizet öntse ki.
4. A manuális öblítés automatikusan véget ér, megszólal egy hangjelzés, a gomb röviden villog, ami azt jelzi, hogy a kávéfőző üzemi hőmérsékletre melegszik. Amint a kezelőpanel kigyullad, a kávéfőző kész a következő kávé elkészítésére.
5. A kávéfőző manuális öblítési folyamatát a gomb megnyomásával meg lehet szakítani.
6. Hagyja a kávéfőzőt egy kicsit hűlni, hogy a tejhabosító rendszert ki tudja venni és kézzel el tudja mosni.
7. Óvatosan távolítsa el a kávékifolyó borítását úgy, hogy az oldalait összenyomja, és elhúzza a kifolyótól.
8. Vegye ki a tejhabosító rendszert, szerelje szét (**F1** ábra), és öblítse le az összes alkatrészét tiszta folyó víz alatt.
9. Fontos megtisztítani a tejbevezető nyílást egy vékony tárggyal (pl. tűvel) (**F2**. ábra).
10. Minden alkatrészt alaposan szárítson meg, majd rakja újra össze – ld. a **C1** és **C2** ábrát.

Tejtartó edény, tejcső és összekötőcső

1. Húzza ki az összekötőcsövet az edény fedeléből.
2. A tejtartó edényről vegye le a fedelet, és öntse ki a tartály maradék tartalmát.
3. A fedél alsó részéből vegye ki a tejcsövet.
4. Mosogatószeres meleg vízben mossa el a tejtartó edényt, a fedelet, a tejcsövet és az összekötőcsövet. Tiszta vízzel öblítse le, és alaposan szárítsa meg.
5. Szükség esetén egy tűvel eltávolíthatja a szennyeződéseket az összekötőcső végein lévő nyílásokból és a fedélen lévő nyílásból, ahová az összekötőcső be van dugva.
6. Összeállítás előtt győződjön meg róla, hogy az összekötőcső mindkét vége tiszta és száraz.

RENDSZERES KARBANTARTÁS

A kávéfőző rendszeres karbantartását legalább hetente végezze el.

A szemeskávé-tartály és a daráló

1. Ürítse ki a kávészemeket a tartályból, és tegye őket egy légmentesen záródó edénybe.
2. Indítsa el a daráló kiürítése funkciót .
3. Fordítsa el az őrlési finomság szabályozót az óramutató járásával ellentétes irányba, amíg a szabályozó nyelvei egy vonalba nem kerülnek a darálón lévő kiemelkedésekkel (**G1** ábra).
4. Emelje fel a szabályozót, és vegye le a daráló.
5. Emelje fel a felső őrlőkő fogantyúját, és fordítsa el az óramutató járásával ellentétes irányba a „ ” ikon felé.
6. Vegye ki a felső őrlőkövet, és a tisztítókefe segítségével tisztítsa meg. Szükség esetén használjon kefefejjel ellátott és alacsony szívóteljesítményre beállított porszívót. Ha a köveken kávéolaj van, javasoljuk, hogy zsírtalanítsa őket.
7. Tisztítsa meg az alsó őrlőkövet és a kamrát a tisztítókefe segítségével.
8. A felső őrlőkövet úgy tegye vissza az őrlőkamrába, hogy a „ ” ikon egy vonalba kerüljön a daráló kiemelkedésén lévő nyíllal (**G2** ábra).
9. Fordítsa el a felső őrlőkő fogantyúját az óramutató járásával megegyező irányba a „ ” ikon felé. Hajtsa le a fogantyút.
10. Illessze fel az őrlési finomság szabályozóját úgy, hogy a szabályozó nyelvei egy vonalba kerüljenek a darálón lévő kiemelkedésekkel (**G1**. ábra), majd fordítsa el a szabályozót az óramutató járásával megegyező irányba.

A gőzölőegység tartója

1. Amikor a kávéfőző be van kapcsolva, nyomja meg egyszerre a és a **DOUBLE ESPRESSO** gombot, míg villogni nem kezdenek.
2. A gőzölőegység tartója kávégőzölés pozícióba kerül.
3. Nyissa ki a szervizajtót, és törölje le a tartót és az alatta lévő helyet.
4. A tisztítás után tegye fel a szervizajtót, és nyomja meg egyszerre a és a **DOUBLE ESPRESSO** gombot. A tartó visszahúzódik az eredeti helyére.

Az őröltkávé-adagoló csatorna

Az őröltkávé-adagoló csatornát az alábbi módon lehet megtisztítani.

1. Nyomja meg egyszerre a és az **ESPRESSO** gombokat, míg villogni nem kezdenek.
2. Kinyílik az őröltkávé-adagoló csatorna fedele, ami a lenyomó felett van.
3. Nyissa ki a szervizajtót, és a tisztítókefe segítségével távolítsa el a szennyeződéseket a csatornából. Ezek a kávézacctartályba fognak hullani. Azután azt is tisztítsa meg.
4. Ha az őröltkávé-adagoló csatorna tiszta, tegye vissza a szervizajtót, és nyomja meg egyszerre a és az **ESPRESSO** gombokat.
Az őröltkávé-adagoló csatorna fedele lecsukódik.

Figyelmeztetés:
Ne tegye be az ujját az őröltkávé-adagoló csatornába. Sérülést okozhat. A tisztításhoz csak a mellékelt tisztítókefét használja. Az őröltkávé-adagoló csatorna tisztításához ne használjon más tárgyakat.

A kávéfőző külső felülete

A készülék külső felületének tisztításához tiszta, enyhén nedves textíliát használjon. Ezután töröljön mindent megfelelően szárazra.

VÍZKŐMENTESÍTÉS

- A kávéfőző használata során a belső körben lerakódhatnak a vízben lévő ásványi anyagok. Ez természetes folyamat. Ezért rendszeresen vízkőmentesíteni kell. A lerakódott ásványi anyagok negatívan befolyásolhatják a kávé ízét.
- A kávéfőző fel van szerelve egy számlálóval, amely figyelemmel kíséri a megfőzött kávék számát, és amikor ez a szám elérí az 500-at,

el kell végezni a vízkőmentesítési folyamatot. Ilyen esetben a **HOT WATER** és a gomb egyszerre villogni kezd.

1. Töltse meg a víztartályt víz és egy vízkőmentesítő szer oldatával. Espresso típusú kávégépekhez való Sencor vízkőoldót használjon, és kövesse a vízkőoldó kísérő dokumentációjában található utasításokat.
2. A fej alá tegyen be egy megfelelő nagyságú tálat.
3. Nyomja meg és tartsa lenyomva a **HOT WATER** és a gombot. A kávéfőző vízkőmentesítő módba kapcsol.
4. A vízkőmentesítő folyamat kb. 10 percig tart. A kezelőgombok balról jobbra lassan villognak. Várja meg, míg a kávéfőző befejezi a vízkőmentesítést.
5. Amint a vízkőmentesítési folyamat befejeződik, a **HOT WATER** és a gomb kialszik.
6. Vegye ki a víztartályt, és töltse meg tiszta és hideg vízzel. Tegye vissza a kávéfőzőbe, és indítsa el a manuális öblítést.

Tárolás

- Ha a készüléket hosszabb ideig nem kívánja használni, húzza ki a tápkábelt a hálózati aljzatból, várja meg, míg a készülék kihűl, majd a fent leírt utasítások szerint tisztítsa meg.
- Mielőtt elteszi, ellenőrizze, hogy a készülék és tartozékai tiszták és szárazak.
- A készüléket száraz, tiszta és jól szellőző helyen tárolja, ahol nincs kitéve szélsőséges hőmérsékletnek, és ahol gyermekek vagy háziállatok nem férhetnek hozzá.

PROBLÉMAMEGOLDÁS

Probléma	Ok	Megoldás
A kontroll-lámpa villog.	A víztartályban kevés a víz.	Töltsön vizet a víztartályba.
A figyelmeztető kontroll-lámpa villog.	A szervizajtó nincs jól betéve.	Helyezze fel megfelelően a szervizajtót:
A figyelmeztető kontroll-lámpa világít.	A gőzölőegység nincs jól betéve; a kávézacctartály és a belső tálca nincs jól betéve.	Tegye be a gőzölőegységet helyesen a kávéfőzőbe; tegye be megfelelően a kávézacctartályt és a belső tálcát.
A kontroll-lámpa világít.	A tartályban nincs szemes kávé.	Tegyen szemes kávét a tartályba.
A kontroll-lámpa világít.	A kávézacctartály megtelt.	Ürítse ki a kávézacctartályt és a belső tálcát.
A kontroll-lámpa világít.	Meg kell tisztítani a gőzölőegységet.	Vegye ki a gőzölőegységet, és tisztítsa meg. Azután tegye vissza.
A **HOT WATER** gomb villog.	Aktiválódott a vízforraló túlmelegedés elleni védelme.	Kapcsolja ki a kávéfőzőt, és húzza ki a csatlakozót a tápellátásból. Hagyja 3 - 5 percig hűlni, azután újra használhatja.
Az **ESPRESSO** gomb és a figyelmeztető kontroll-lámpa egyszerre villog.	A daráló motorja hibásan működik.	Kapcsolja ki a kávéfőzőt, várjon egy kicsit, majd újra kapcsolja be.
A és a kontroll-lámpa egyszerre villog.	A kávéfőző megszakítás nélkül 16 cikluson keresztül őrölt, és minden egyes őrlés időtartama 5 percnél kevesebb volt.	Kapcsolja ki a kávéfőzőt, és húzza ki a csatlakozót a tápellátásból. Hagyja 5 percig hűlni, azután újra használhatja.
A **HOT WATER** gomb és a figyelmeztető kontroll-lámpa egyszerre villog.	Az átfolyásmérő nem kap jelet, és a vízkiadás nem megfelelő.	Töltsön vizet a víztartályba.
A **LATTE** gomb és a figyelmeztető kontroll-lámpa egyszerre villog.	A Hall-szenzor nem kap jelet, és a gőzölőegység nem működik megfelelően.	Kapcsolja ki a kávéfőzőt, várjon egy kicsit, majd újra kapcsolja be.
Gyenge a tejhab	A kávé túl durvára van őrölve.	Fordítsa el az őrlési finomság szabályozóját az óramutató járásával megegyező irányba, és módosítsa a daráló beállításait.
	Nem megfelelő pörkölt kávét használ.	Eszpresszógép számára pörkölt kávét használjon.
A kávé lassan folyik, vagy csak csepeg.	A kávé túl finomra van őrölve.	Fordítsa el az őrlési finomság szabályozóját az óramutató járásával ellentétes irányba, és módosítsa a daráló beállításait.
A kávéfőzőből nem jön kávé.	A kávékifolyó eltömődött.	Tisztítsa meg a kávékifolyót például egy vékony tárggyal.
A kávéfőzőt nem lehet bekapcsolni.	A csatlakozó nincs megfelelően bedugva a hálózati aljzatba.	Ellenőrizze, hogy a csatlakozó jól be van-e dugva az aljzatba.
	A tápkábel rosszul van betéve a kávéfőző hátoldalán lévő nyílásba.	Ellenőrizze a tápkábel csatlakozását.
	A főkapcsoló „O" állásban van.	A főkapcsolót kapcsolja „I" állásba.
	Nem nyomta meg a gombot.	Nyomja meg a gombot a készülék bekapcsolásához.
A gőzölőegységet nem lehet kivenni.	A gőzölőegység beszorult.	Forduljon szakszervizhez.
A és kontroll-lámpa egyszerre világít.	Ki kell üríteni a kávézacctartályt, és meg kell tisztítani a gőzölőegységet.	Ürítse ki a kávézacctartályt és a tisztítsa meg gőzölőegységet. A visszaszerelés előtt várjon 3 másodpercet.
A kontroll-lámpa világít, de a kávézacctartály üres.	A tartály kiürítése vagy a gőzölőegység megtisztítása után nem nullázódott le a belső számláló.	A kávézacctartály kiürítése vagy a gőzölőegység megtisztítása után várjon kb. 3 másodpercig, hogy a számláló lenullázódjon. Akkor ürítse ki a kávézacctartályt és tisztítsa meg a gőzölőegységet, amikor a gép be van kapcsolva. Ha a tartályt úgy üríti ki vagy a gőzölőegységet úgy tisztítja, hogy a gép ki van kapcsolva, a számláló nem nullázódik le.

Copyright © 2025, Fast ČR, a.s.

Probléma	Ok	Megoldás
A daráló őröl, de nem jön belőle őrölt kávé.	Mélyen pörkölt kávészemek esetében ellenőrizze, nincs-e olaj a felületükön. Ha a kávészemek nedvesek vagy túl sok olaj van a felületükön, az őröltkávé-adagoló csatorna eldugul.	Tartsa lenyomva 2 másodpercig egyszerre a ☕ és az **ESPRESSO** gombot, és a gombok villogni kezdenek. Nyissa ki az ajtót, és egy kefével távolítsa el az őrölt kávét az őröltkávé-adagoló csatornából. Amikor az őrölt kávé már magától hullik, csukja be az ajtót. Tartsa lenyomva egyszerre a ☕ és az **ESPRESSO** gombot, és a gombok kialszanak.
A kávéfőző túl hangos.	Működés közben normális, hogy a kávéfőző hangos.	Ha a kávéfőző másfajta hangot kezd kiadni, kenje meg a gőzölőegységet.

Megjegyzés:
Ha a probléma nem szerepel a táblázatban, vagy a továbbra is fennáll, kapcsolja ki a gépet, húzza ki az áramforrásból, és forduljon szakszervizhez.

MŰSZAKI ADATOK

Névleges feszültségtartomány ..... 220–240 V~
Névleges frekvencia ..... 50 Hz
Névleges teljesítmény ..... 1350 W
Zajszint ..... 70 dB(A)

A készülék deklarált zajszintje 70 dB(A), ami A akusztikai teljesítménynek felel meg az 1 pW akusztikai referenciateljesítményre tekintettel.

A 2023/826/EU BIZOTTSÁGI RENDELET SZERINT KÖZÖLT ÉRTÉKEK

Kikapcsolt állapot	
Energiafogyasztás kikapcsolt állapotban	–
Az az idő, amelynek leteltével a készülék automatikusan kikapcsolt állapotba kerül	–
Készenléti üzemmód	
Energiafogyasztás készenléti üzemmódban	0,4 W
Az az idő, amíg a készülék automatikusan készenléti üzemmódba kerül	28 perc
Készenléti üzemmód (wifi-) hálózathoz csatlakoztatva	
Energiafogyasztás hálózatvezérelt készenléti üzemmódban	–
Az az idő, amely alatt a készülék automatikusan készenléti üzemmódba kerül, ha hálózathoz csatlakozik	–

A HASZNÁLT CSOMAGOLÓANYAGOKRA VONATKOZÓ UTASÍTÁSOK ÉS TÁJÉKOZTATÓ

A használt csomagolóanyagot az önkormányzat által kijelölt hulladékgyűjtő helyen adja le.

HASZNÁLT ELEKTROMOS ÉS ELEKTRONIKUS KÉSZÜLÉKEK ÁRTALMATLANÍTÁSA

A használt elektromos és elektronikai termékeket nem szabad a normál háztartási hulladékba dobni. A megfelelő ártalmatlanításhoz és újrafelhasználáshoz az ilyen terméket adja le a kijelölt gyűjtőhelyeken. Az EU országaiban, illetve más európai országokban a használt termékeket azonos új termék vásárlása esetén az eladás helyén is le lehet adni. A termék megfelelő módon történő ártalmatlanításával segít megőrizni az értékes természeti erőforrásokat, és hozzájárul a nem megfelelő hulladék-megsemmisítés által okozott esetleges negatív környezeti és egészségügyi hatások megelőzéséhez. A további részletekről a helyi önkormányzati hivatal vagy a legközelebbi hulladékgyűjtő hely ad tájékoztatást. Ezen hulladékfajta nem megfelelő ártalmatlanítása a nemzeti előírásokkal összhangban bírsággal sújtható.

Az Európai Unió országaiban működő vállalkozások számára

Elektromos és elektronikus berendezések megsemmisítésével kapcsolatban kérjen tájékoztatást eladójától vagy forgalmazójától.

Ártalmatlanítás az Európai Unión kívüli országokban

Ha ezt a terméket máshol akarja megsemmisíteni, a szükséges tájékoztatásért forduljon a termék eladójához vagy a helyi önkormányzat illetékes osztályához.

A szöveg és a műszaki paraméterek változtatásának jogát fenntartjuk.

Copyright © 2025, Fast ČR, a.s.

FAST ČR, a.s.
U Sanitasu 1621
CZ-251 01 Říčany
www.sencor.com
info@sencor.cz