SENCOR® SPP 3200SS



HU ▪ Befőző edény

Az eredeti útmutató fordítása

Copyright © 2019, Fast ČR, a.s.

Revision 04/2019

HU Befőző edény
Fontos biztonsági előírások

OLVASSA EL FIGYELMESEN ÉS A KÉSŐBBI FELHASZNÁLÁSOKHOZ IS ŐRIZZE MEG!

- A készüléket 8 évnél idősebb gyerekek, idős, testi és szellemi fogyatékos személyek, illetve a készülék használatát nem ismerő és hasonló készülék üzemeltetéseinek a tapasztalataival nem rendelkező személyek csak a készülék használati utasítását ismerő és a készülék használatáért felelősséget vállaló személy felügyelete mellett használhatják.
- A készülék nem játék, azzal gyerekek nem játszhatnak.
- A készüléket gyerekek csak felnőtt személy felügyelete mellett tisztíthatják.
- A balesetek és áramütések elkerülése érdekében, a készülék hálózati vezetékét csak márkaszerviz vagy villanyszerelő szakember cserélheti ki. A készüléket sérült hálózati vezetékkel használni tilos.
- A készüléket gyerekek nem használhatják. A készüléket és a hálózati vezetékét tartsa távol a gyerekektől.
- A készülék kizárólag csak háztartásokban használható. A készülék nem használható a következő helyeken:
  – áruházi, irodai és egyéb munkahelyi kiskonyhák;
  – szállodai szobák és hasonló szálláshelyek szobái; mezőgazdasági farmok;
  – éjszakai szállások teakonyhával.
- A készülék külső felülete a használat során erősen felmelegszik, és a használat után egy ideig még forró marad. Ne fogja meg a forró felületeket. A készüléket csak a hőszigetelt fogantyúknál fogja meg.
- A készüléket vízbe mártani vagy folyóvíz alatt elmosni tilos.
- Az élelmiszerekkel kapcsolatba kerülő felületeket meleg vízbe mártott puha ruhával törölje meg, majd tiszta ruhával törölje szárazra.



Figyelmeztetés!
A helytelen használat sérülésekhez vezethet.

Copyright © 2019, Fast ČR, a.s.

- A készülékkel zöldségeket és gyümölcsöket lehet befőzni, meleg italokat lehet készíteni, leveseket és főzelékeket lehet felmelegíteni, vagy zöldségeket és gyümölcsöket lehet blansírozni. A készüléket a rendeltetésétől eltérő célokra használni tilos.
- A készüléket ne használja ipari környezetben vagy szabadban.
- A készüléket csak a típuscímkén feltüntetett tápfeszültség értékeivel megegyező elektromos hálózathoz szabad csatlakoztatni.
- A készüléket csak előírásszerűen leföldelt elektromos aljzathoz csatlakoztassa. A készüléket ne üzemeltesse hosszabbító vezetékről vagy elosztóról. Ha a készüléket ennek ellenére hosszabbító vezeték használatával kell üzemeltetni, akkor a hosszabbító vezeték feleljen meg a készülék teljesítményfelvételének.
- A készüléket ne tegye elektromos vagy gáztűzhelyre, illetve a működő tűzhelyek közelébe. A készüléket ne helyezze az asztal szélére vagy nem stabil felületre. A készüléket csak tiszta, száraz, stabil és vízszintes felületre állítsa fel. A készülék felett hagyjon elegendő szabad helyet a készülék biztonságos megtöltéséhez.
- A készüléket fürdőkád, zuhanyozó vagy úszómedence, illetve fröccsenő és folyó víz közelében ne használja.
- A készüléket 5 és 35 °C közötti környezeti hőmérsékleten használja.
- A készülékhez kizárólag csak a mellékelt tartozékokat használja.
- A készülék bekapcsolása előtt győződjön meg a készülék helyes összeszereléséről, illetve a készülékbe töltsön vizet (vagy más folyadékot).
- Az edénybe töltendő minimális folyadékmennyiség kb. 5 l. Az edényt a felső széléig folyadékkal megtölteni tilos. A készülékben a folyadék felső szintje nem lehet 5 cm-nél közelebb a felső szélhez. Túltöltés esetén a forró folyadék kifröccsenhet.
- Ha forró folyadékokkal és alapanyagokkal dolgozik, akkor legyen különösen óvatos. A forró gőz vagy a kifröccsenő forró alapanyag égési sérülést okozhat.
- Használat közben a fedél alól gőz áramolhat ki. Legyen óvatos és előzze meg az égési sérüléseket.
- A készüléket üresen ne kapcsolja be. A helytelen használat a készülék élettartamának a lerövidülését okozhatja. A készülék védelme érdekében, ha azt folyadék nélkül kapcsolja be, akkor a beépített védelem a készüléket lekapcsolja. A következő bekapcsolás előtt várjon legalább 30 percet

a készülék lehűlése érdekében. Ha a készüléket a beépített védelem kapcsolta le, akkor ne töltsön be azonnal vizet a készülékbe.

- A forró készülékbe ne töltsön jéghideg vizet. Ellenkező esetben a készülék belső zománcozása megrepedezhet, lepattoghat.
- A készülék tisztítása, szét- és összeszerelése valamint áthelyezése előtt, illetve ha a készüléket hosszabb ideig nem kívánja használni, vagy azt felügyelet nélkül hagyja, akkor kapcsolja le készüléket és a hálózati vezetéket is húzza ki az elektromos aljzatból. Tisztítás vagy áthelyezés előtt várja meg a készülék teljes lehűlését.
- A készüléket ne mozgassa, ha abban forró folyadék vagy befőttes üvegek vannak, illetve ha a készülék meleg.
- A készüléket és tartozékait tartsa tiszta állapotban. A készülék tisztítását a tisztítással és karbantartással foglalkozó fejezetben leírtak szerint hajtsa végre.
- Ügyeljen arra, hogy a hálózati vezeték csatlakozódugóját ne érje víz vagy nedvesség. A hálózati vezetékre ne helyezzen rá nehéz tárgyakat. A hálózati vezeték nem lóghat le az asztalról (munkalapról) és nem érhet hozzá forró tárgyakhoz.
- A hálózati csatlakozódugót tilos a vezetéknél fogva kihúzni a fali aljzatból, a művelethez a csatlakozódugót fogja meg. Ellenkező esetben a vezeték vagy az aljzat megsérülhet.
- Amennyiben a készülék megsérült, illetve ha a készülék nem működik megfelelően, akkor azt ne kapcsolja be. A veszélyes helyzetek elkerülése érdekében a készüléket ne próbálja meg saját erőből megjavítani, illetve azt bármilyen módon átalakítani. A készülék minden javítását bízza a legközelebbi márkaszervizre. A készülék illetéktelen megbontása esetén a termékhiba felelősség és a garancia megszűnik.

A

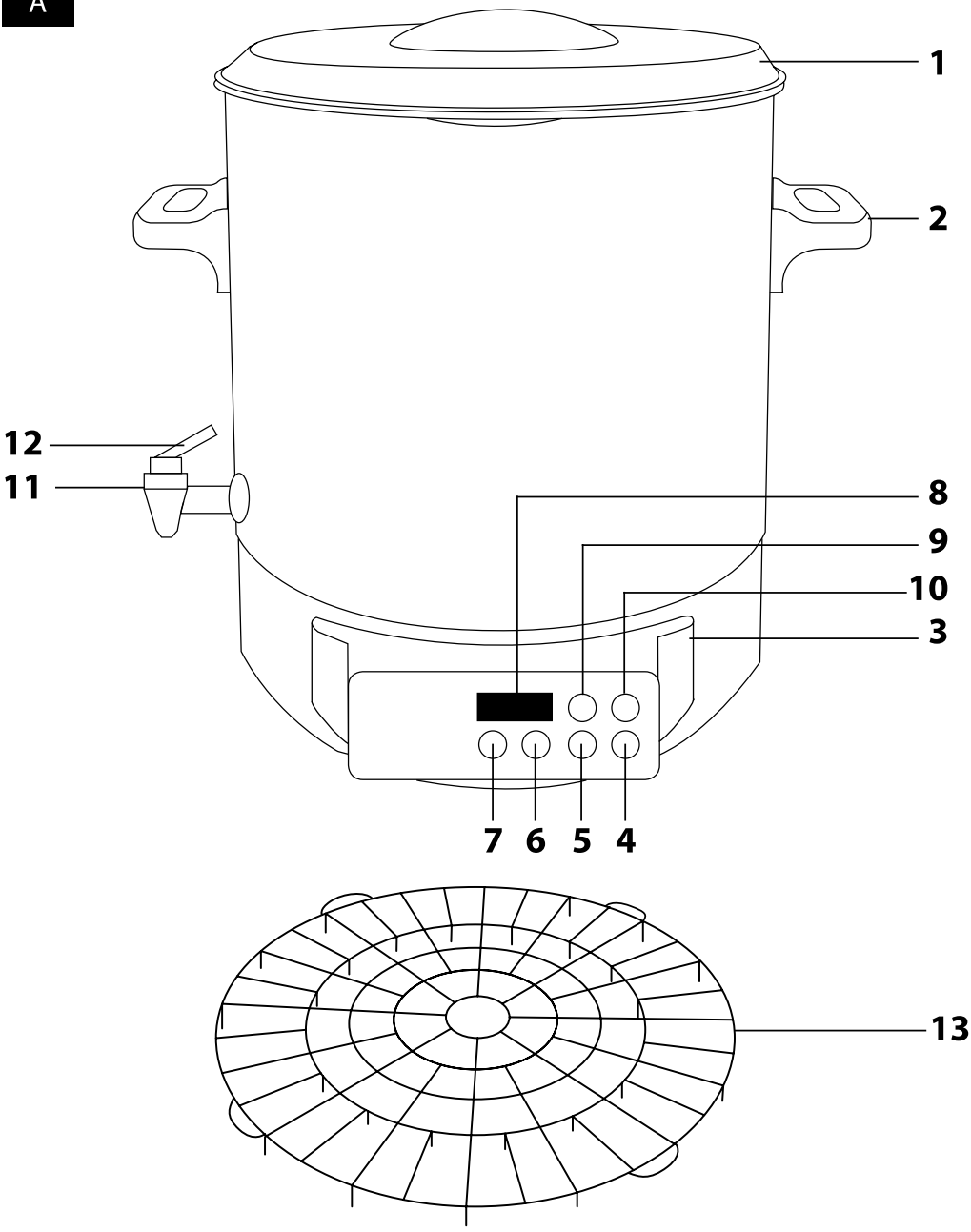

Copyright © 2019, Fast ČR, a.s.

B

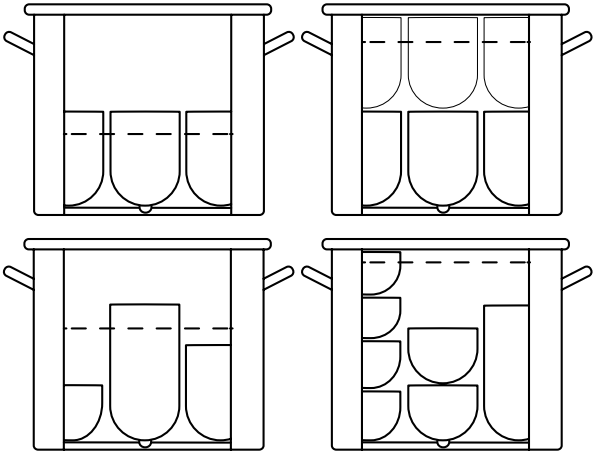

HU Befőző edény
Használati útmutató

- A készülék első használatba vétele előtt olvassa el a használati útmutatót, akkor is, ha hasonló készülékek használatát már ismeri. A készüléket a jelen használati útmutatóban leírtak szerint használja. A használati útmutatót őrizze meg, később is szüksége lehet rá.
- Legalább a termékhiba felelősség (illetve garancia) időtartama alatt javasoljuk az eredeti csomagolás (kartondoboz és egyéb csomagolóanyagok), a pénztári bizonylat, a termékhiba felelősségre vonatkozó gyártói nyilatkozat vagy a garancialevél megőrzését. Javasoljuk, hogy szállítás esetén a készüléket az eredeti dobozába csomagolja vissza.

A KÉSZÜLÉK RÉSZEI

A1 Levehető fedél
A2 Hőszigetelt fogantyú
A3 Hálózati vezeték tároló
A4 „–" gomb a hőmérséklet vagy a főzési idő csökkentéséhez
A5 „+" gomb a hőmérséklet vagy a főzési idő növeléséhez
A6 gomb, a főzési idő (MIN) beállításához
A7 gomb a hőmérséklet (°C) beállításához
A8 Kijelző
A9 gomb a főzés indításához
A10 gomb a főzés törléséhez
A11 Leeresztő csap
A12 Leeresztő csap karja
A13 Befőző rostély
A14 „M" jel a maximális vízmennyiséghez (az edényen belül, nincs ábrázolva)
A15 „O" jel a minimális vízmennyiséghez (az edényen belül, nincs ábrázolva)

AZ ELSŐ HASZNÁLATBA VÉTEL ELŐTT

- Az első használatba vétel előtt a készüléket és tartozékait vegye ki a csomagolásból, majd arról távolítson el minden csomagolóanyagot és reklámcímkét. Ellenőrizze le a készüléket és tartozékait, illetve azok sérülésmentességét.

A leeresztő csap beszerelése

- Amennyiben a leeresztő csap **A11** a termék megvásárlásakor nincs az edénybe szerelve, akkor azt be kell szerelni.
- A leeresztő csap **A11** szelepből, két tömítő gyűrűből és rögzítő anyából áll.
- A leeresztő csap **A11** menetes végére húzza rá az egyik tömítőgyűrűt, a csapot dugja az edényen található furatba. Húzza fel a másik tömítőgyűrűt, majd a csapot anyával rögzítse. Az anyát jól húzza meg, hogy a folyadék ne szivárogjon ki az edényből. Öntsön vizet az edénybe, és ellenőrizze le a csap megfelelő tömítettségét. Ha a víz szivárog ki a csap mellett, akkor az anyát még jobban húzza meg. Ha szükséges akkor használjon villáskulcsot az anya meghúzásához. Ügyeljen arra, hogy ne okozzon sérülést az edény belső felén, illetve az anyát úgy húzza meg, hogy a menet ne szakadjon meg.

Első használatba vétel

- Az edény belső felét benedvesített ruhával törölje meg. Töltsön az edénybe 5 liter tiszta vizet, majd a vizet forralja fel és hagyja 10 percig forrni. Ezt követően a készüléket hagyja lehűlni. A leeresztő csapon **A11** keresztül a vizet engedje ki egy előre odakészített és megfelelő edénybe. A készülék bekapcsolását és üzemeltetését lásd a Készülék használata fejezetben.

Megjegyzés
A készülék első bekapcsolása után a készülékből enyhe füstszag áramolhat ki. Ez normális jelenség (nem hiba), ami rövid idő múlva teljesen megszűnik.

- Ezzel a készülék használatra kész.

A KÉSZÜLÉK HASZNÁLATA

1. BEFŐZÉS

1. A készüléket tiszta, száraz, stabil és vízszintes felületre állítsa fel, a hálózati vezetéket tekerje szét.
2. A készülékbe töltsön vizet vagy más folyadékot. Ügyeljen a maximális és minimális folyadék szintre.
3. Ha a készüléket befőzéshez kívánja használni, akkor az edény fenekére előbb a rostélyt **A13** tegye be. A befőttes üvegeket nem szabad közvetlenül az edény fenekére tenni. A befőttes üvegek különböző alakúak lehetnek, de a befőttes üveg álljon ⅔ - ¾ részig a vízben. Ha a befőttes üvegeket egymásra rakja rá (több sorban), akkor a legfelső sorban lévő üvegek álljanak ¾ részig a vízben (lásd a **B**. ábrát).
4. A fedelet **A1** tegye fel az edényre, majd a hálózati vezetéket csatlakoztassa a fali aljzathoz. A **A10** gomb háttérvilágítása felvillan, a kijelzőn **A8** a „00:00" időadat jelenik meg.
5. A főzési idő beállításához nyomja meg a **A6** gombot, a kijelzőn **A8** megjelenik az alapértelmezett főzési idő „02:00" (2 óra). A perc érték villog. A +/– gombokkal állítsa be a perc értéket. A + vagy a – gomb benyomva tartásával gyorsabban lehet az értéket beállítani.
6. Nyomja meg ismét a **A6** gombot, az óra érték villog. A +/– gombokkal állítsa be az óra értéket. A + vagy a – gomb benyomva tartásával gyorsabban lehet az értéket beállítani.
7. A főzési hőmérséklet beállításához nyomja meg a **A7** gombot. A kijelzőn **A8** az alapértelmezett hőmérséklet „100" jelenik meg. A +/– gombokkal állítsa be a kívánt hőmérsékletet. A + vagy a – gomb benyomva tartásával gyorsabban lehet az értéket beállítani.

Megjegyzés
Először a hőmérsékletet is be lehet állítani, majd csak ezt követően a főzési időt. A beállítási sorrend nincs hatással a készülék működésére.

8. A főzési idő és hőmérséklet beállítása után nyomja meg a **A9** gombot, a készülék fűteni kezd. Sípszó hallatszik. A kijelzőn **A8** felváltva az aktuális hőmérséklet és a beállított főzési idő lesz látható.
9. Amikor a készülékben a víz hőmérséklete eléri a beállított értéket, akkor sípszó hallatszik, és a kijelzőn **A8** megkezdődik a beállított főzési idő visszaszámlálása. A kijelzőn **A8** felváltva a beállított hőmérséklet és a még hátramaradt főzési idő lesz látható.
10. A főzés befejezését sípszó jelzi ki. A készülék készenléti üzemmódba kapcsol át, a kijelzőn **A8** a „00:00" érték jelenik meg.

Megjegyzés
Amennyiben csak a hőmérsékletet állítja be, akkor a **A9** gomb megnyomása után a készülék az alapértelmezett főzési időt „02:00" (2 óra) állítja be.
A főzési folyamatot bármikor megszakíthatja a **A10** gomb megnyomásával. A kijelzőn **A8** a „00:00" érték jelenik meg, a készülék készenléti üzemmódba kapcsol át.
Ha a hőmérséklet vagy az idő beállítása közben hibát vét, akkor nyomja meg a **A10** gombot. A beállítás törlődik, a készüléket állítsa be újra.

11. A befőzés befejezése után hagyja az edényt a tartalmával együtt hagyja kissé lehűlni. A vizet a leeresztő csapon **A11** keresztül engedje ki, de ne engedje ki az összes vizet. Az edény fenekén maradjon víz, az edény teljes lehűléséig. A víz kieresztése után, a befőttes üvegeket fogó vagy konyhai kesztyű segítségével, szedje ki, majd fenékkel felfelé tegye egy konyharuhára, és hagyja kihűlni. Ha fém konzervet készített, akkor a konzervet merítse hideg vízbe.
12. A használat után a hálózati vezetéket a fali aljzatból húzza ki. Bármilyen további tevékenység előtt várja meg a készülék teljes lehűlését.

2. Melegítés

A készülékkel meleg italokat (pl. forralt bort, puncsot, teát stb.) is lehet készíteni, illetve leveseket és főzelékeket lehet felmelegíteni. Ebben az esetben az edénybe nem kell betenni a rostélyt **A13**.
A **Befőzés** fejezetben leírtak szerint állítsa be a főzési időt és a hőmérsékletet (5 – 7. lépések).

Megjegyzés
A melegítéshez nem feltétlenül kell fűtési időt beállítani, az alapértelmezett 2 óra is használható.

- A főzéshez nyomja meg a **A9** gombot. Sípszó hallatszik. A kijelzőn **A8** felváltva az aktuális hőmérséklet és a beállított főzési idő lesz látható.
- Amikor a készülék eléri a beállított értéket, akkor sípszó hallatszik, a leeresztő csapon keresztül adagolni lehet az edény felmelegített tartalmát.
- A leeresztő csapot **A4** csak alacsony viszkozitású (híg és folyékony) folyadékok kieresztéséhez használja (pl. forralt bor, puncs, forró tea stb.). Levesek és főzelékek kieresztésére a leeresztő csap nem alkalmas, a sűrű ételt merőkanállal szedje ki.

Megjegyzés
A sűrűbb folyadékokat a melegítés közben folyamatosan keverni kell, nehogy leégjen az edény fenekére. Az ilyen folyadékokat a hőmérsékleten tartás közben is rendszeresen meg kell keverni.

BEFŐZÉSI ÚTMUTATÓ

- A befőzéshez csak minőségi, érett és friss alapanyagokat használjon. Az alapanyagokat alaposan mossa meg langyos folyóvízzel, majd hagyja megszáradni.
- A befőttes üvegeket vagy fém konzervdobozokat a befőzés előtt sterilizálni kell. Ugyanez vonatkozik a fedelekre is. A befőttes üvegek vagy fém konzervek, illetve a fedelek belső felét a sterilizálás után már ne fogja meg. Sérült üvegeket vagy fedeleket ne használjon.
- Az üvegekbe töltött alapanyag felső szintje ne legyen 2 cm-nél közelebb a felső szélhez. Ha mixelt ételeket (gyümölcsrost, paradicsom stb.) főz be, akkor ez a távolság ne legyen 3-4 cm-nél kisebb.
- Húsok konzerválása esetén az edénybe csak ¾ részig töltsön alapanyagot (húst, virslit stb.).
- A befőttes üvegeket alaposan és jól zárja le.
- A befőzési időt mindig a beállított hőmérséklet elérése utántól kell számolni.
- Gazdaságos befőzési mód a gőzben párolás. Az edénybe csak 15 cm magasságig töltsön vizet, a befőttes üvegeket pedig a rostélyra **A13** helyezze rá. Ha a víz elpárolog, akkor töltsön be friss vizet, de számoljon a víz felmelegítéséhez szükséges idővel is (ennyivel hosszabbítsa meg a befőzés időtartamát).
- A befőttes üvegeket állítsa fejtetőre és tegye rá egy konyharuhára, majd várja meg a természetes úton történő lehűlésüket. Ha fém konzervet készített, akkor a konzervet merítse hideg vízbe.
- A befőttes üvegeket jelölje meg a tartalmuk és a befőzési időpont megjelölésével. A befőtteket hideg és sötét helyen tárolja.
- A befőttek hosszú ideig eltarthatók (de nem végtelen ideig). Ezért a befőtteket rendszeresen ellenőrizze le és folyamatosan fogyassza el.
- A befőzési előkészületek és folyamatok részletesebb leírását szakkönyvekben vagy az interneten találja meg.

Copyright © 2019, Fast ČR, a.s.

Revision 04/2019

GYORS BEFŐZÉSI ÚTMUTATÓ

ALAPANYAG	BEFŐZÉSI HŐMÉRSÉKLET	AJÁNLOTT BEFŐZÉSI IDŐ
Gyümölcs		
Almapüré	90 °C	30 perc
Alma (puha / kemény)	85 °C	30 / 40 perc
Kajszibarack	80 °C	30 perc
Körte (puha)	90 °C	30 perc
Körte (kemény)	90 °C	50 perc
Eper	80 °C	25 perc
Áfonya	85 °C	30 perc
Málna	80 °C	25 perc
Zöldségfélék		
Karfiol	100 °C	90 perc
Zöldbab	100 °C	120 perc
Borsó	100 °C	130 perc
Csemege uborka	80 °C	30 perc
Karalábé	100 °C	120 perc
Spárga	100 °C	100 perc
Hús		
A nyers húst darabolja kockákra	100 °C	120 perc
Sült hús	100 °C	90 perc
Sült csirkehús	100 °C	65 min
Kész pörkölt	100 °C	60 perc
Nyers darált húsok	100 °C	120 perc
Virsli	100 °C	120 perc

Megjegyzés
A fenti befőzési idők csak tájékoztató jellegűek, és nem tartalmazzák a felmelegítéshez szükséges időt. A tényleges befőzési idő pl. függ az alapanyag mennyiségétől is.

Biztonsági hőkapcsoló
- A készülékbe biztonsági hőkapcsoló van beépítve, amely a készüléket túlfűtés esetén megvédi a meghibásodástól.
- A hőkapcsoló akkor kapcsol be, ha a a készülék a kevés víz, vagy a víz elpárolgása miatt túlmelegszik. A hőkapcsoló automatikusan lekapcsolja a készüléket. Ha ez bekövetkezik, akkor a készülék hálózati vezetékét húzza ki a fali aljzatból és a készüléket hagyja lehűlni. Ezt követően a készülék ismét használható. Ha a probléma ismétlődik, akkor a készüléket ne használja, forduljon a márkaszervizhez.

TISZTÍTÁS ÉS KARBANTARTÁS
- A tisztítás megkezdése előtt a készülék hálózati vezetékét húzza ki a fali aljzatból, és várja meg a készülék teljes lehűlését.
- A tisztításhoz abrazív anyagokat, oldószereket stb. tartalmazó tisztítóanyagokat használni tilos. Ezek a készülék felületén és alkatrészeiben maradandó sérüléseket okozhatnak. A készülék tartozékait nem lehet mosogatógépben elmosogatni!

Figyelmeztetés!
A készüléket, a hálózati vezetéket és a csatlakozódugót vízbe vagy más folyadékba mártani tilos, ellenkező esetben áramütés érheti.

- Az edényben maradt folyadékot öntse ki, vagy engedje le a csapon **A11** keresztül. Az edény belső részét meleg vízzel öblítse ki. Szükség esetén, mosogatószeres vízzel enyhén benedvesített ruhával törölje meg az edény belső felületét. Az edény belső részét ezt követően alaposan öblítse ki tiszta vízzel
- A rostélyt **A13** mosogatószeres meleg vízben kézzel mosogassa el. Majd tiszta vízzel öblítse le és törölje szárazra.
- A leeresztő csap **A11** a tisztításhoz szétszerelhető. A leeresztő csapból **A11** a kart **A12** csavarozza ki, és mosogatószeres vízben alaposan mosogassa el. A csap **A11** belső részét vízzel és puha szálú kefével tisztítsa ki. A tisztítás után a kart **A12** csavarozza vissza. A csapot **A11** öblítse át. Töltsön tiszta vizet az edénybe, majd a vizet a csapon **A11** keresztül engedje ki.
- A készülék külső felületét mosogatószeres vízbe mártott és jól kicsavart ruhával törölje meg. A mosogatószeres vizet tiszta és puha, valamint száraz ruhával törölje le a készülék házáról.

VÍZKŐ ELTÁVOLÍTÁSA
- A vízkövet ecetes vagy citromsavas vizes oldattal lehet eltávolítani a készülékből. A víz és az ecet ajánlott keverési aránya 1:1. A citromsavas oldatot 2 kávéskanál citromsavból és 0,5 l vízből készítse el.
- Az előkészített oldatot töltse az edénybe, és állítson be 80°C-os főzési hőmérsékletet. Kapcsolja be a főzést a **A9** gomb megnyomásával. A főzési hőmérséklet elérése után az oldatot még 30 – 60 percig hagyja az edényben. Végül az oldatot a csapon **A11** keresztül engedje le, vagy öntse ki. Az edényt alaposan öblítse ki, illetve a következő használat előtt abban forraljon tiszta vizet.

Tárolás
- Ha a készüléket hosszabb ideig nem kívánja használni, akkor azt kapcsolja ki, a hálózati vezetéket húzza ki az aljzatból, várja meg a készülék teljes lehűlését, majd a készüléket a Tisztítás és karbantartás fejezetben leírtak szerint tisztítsa meg.
- A rostélyt **A13** tegye az edénybe, a hálózati vezetéket a tárolóra tekerje fel.
- A készüléket száraz, tiszta és szellőztetett, extrém hőmérsékletektől, gyerekektől és háziállatoktól védett helyen tárolja.

MŰSZAKI ADATOK
Névleges feszültség ..... 220 – 240 V~
Névleges frekvencia ..... 50/60 Hz
Névleges teljesítményfelvétel ..... 1800 W
Az edény térfogata ..... kb. 27 l
Beállítható hőmérséklet ..... 30 és 100 °C között

A szöveg és a műszaki paraméterek megváltoztatásának a joga fenntartva.

A HASZNÁLT CSOMAGOLÓANYAGOKRA VONATKOZÓ UTASÍTÁSOK ÉS TÁJÉKOZTATÓ
A használt csomagolóanyagot az önkormányzat által kijelölt hulladékgyűjtő helyen adja le.

AZ ELHASZNÁLÓDOTT ELEKTROMOS ÉS ELEKTRONIKUS BERENDEZÉSEK MEGSEMMISÍTÉSE
Ez a jel a terméken vagy a kísérő dokumentációban arra hívja fel a figyelmét, hogy az elektromos vagy elektronikus termék nem dobható a háztartási hulladék közé. A megfelelő ártalmatlanításhoz és újrafelhasználáshoz a terméket kijelölt gyűjtőhelyen adja le. A fentiek alternatívájaként az EU országaiban, illetve más európai országokban, hasonló termék vásárlása esetén az elhasználódott termék az üzletben is leadható.
A termék megfelelő módon történő ártalmatlanításával Ön is segíti megőrizni az értékes természeti erőforrásokat, és hozzájárul a nem megfelelő hulladék-megsemmisítés által okozott esetleges negatív környezeti és egészségügyi hatások megelőzéséhez. A további részletekről a helyi önkormányzati hivatal vagy a legközelebbi hulladékgyűjtő hely ad tájékoztatást.
Az ilyen típusú hulladékok nem megfelelő módon történő ártalmatlanítása esetén a helyi előírások értelmében bírság szabható ki.
Az Európai Unió országaiban működő vállalkozások részére
Ha elektromos vagy elektronikus berendezést kíván ártalmatlanítani, akkor erre vonatkozóan kérjen információkat a termék eladójától vagy forgalmazójától.
Ártalmatlanítás az Európai Unió országain kívül
Ez a jel az Európai Unióban érvényes. Amennyiben ezt a terméket ártalmatlanítani kívánja, akkor tájékoztatásért forduljon a termék eladójához vagy a helyi önkormányzati hivatal illetékes osztályához.

A termék megfelel az adott termékekre vonatkozó összes európai uniós műszaki és egyéb előírásnak.

Copyright © 2019, Fast ČR, a.s.