SENCOR® SVC 6001BK 3AAA



HU ▪ Porzsákos porszívó

Az eredeti útmutató fordítása

Copyright © 2023, Fast ČR, a.s.

Revision 07/2023

HU Porzsákos porszívó
Fontos biztonsági utasítások

OLVASSA EL FIGYELMESEN ÉS A KÉSŐBBI FELHASZNÁLÁSOKHOZ IS ŐRIZZE MEG!

- A porszívót 8 évnél idősebb gyerekek, idős, testi és szellemi fogyatékos személyek, illetve a készülék használatát nem ismerő és hasonló készülék üzemeltetéseinek a tapasztalataival nem rendelkező személyek csak a készülék használati utasítását ismerő és a porszívó biztonságos használatáért felelősséget vállaló személy felügyelete mellett használhatják. A porszívó nem játék, azzal gyerekek nem játszhatnak. A készüléket gyerekek csak felnőtt személy felügyelete mellett tisztíthatják. A porszívót és tartozékait 8 év alatti gyerekeknek elérhetetlen helyen tárolja.
- A porszívót háztartásokban, irodákban és más hasonló helyiségekben lehet használni. A készüléket ne használja ipari környezetben vagy szabadban.
- A porszívót ne tegye forró helyre (nyílt láng vagy más hőforrások közelébe), illetve gáz- vagy elektromos tűzhelyre.
- A készüléket csak a típuscímkén feltüntetett tápfeszültség értékeivel megegyező elektromos hálózathoz szabad csatlakoztatni.
- Ügyeljen arra, hogy a hálózati vezeték ne érjen hozzá forró felületekhez vagy éles tárgyakhoz.
- A porszívót vízbe vagy más folyadékba mártani, illetve folyó víz alatt elmosni tilos.
- A porszívó bekapcsolása előtt ellenőrizze le, hogy a porszívóban van-e porzsák, illetve, hogy a motort védő bemeneti mikro-szűrő és kimeneti HEPA szűrő a helyén van-e.
- Ügyeljen arra, hogy porszívózás közben a szívó- és fúvónyílás, valamint a levegő útja ne legyen eldugulva.
- A porszívót ne használja:
  – füstölgő cigaretta, égő tárgyak, gyufa vagy forró hamu;
  – víz és más folyadékok;
  – gyúlékony vagy illékony anyagok;
  – éles és hegyes tárgyak (forgács, cserép, tű, gombostű stb.);
  – liszt, cement, vakolat vagy más építőanyagok;
  – nagyobb papírlapok vagy műanyag zacskók porszívózásához.
- Bizonyos padlótípusok porszívózása esetén elektrosztatikus kisülések keletkezhetnek, ezek azonban a felhasználóra veszélytelenek.

Copyright © 2023, Fast ČR, a.s.

- A szívófejjel vagy a szívócsővel ne közelítsen az arca felé.
- Ha a porszívót már nem kívánja használja, vagy felügyelet nélkül hagyja, illetve tisztítani szeretné, akkor előbb kapcsolja le és a hálózati csatlakozódugót is húzza ki az elektromos aljzatból.
- A hálózati vezetéket nem szabad a vezetéknél megfogva a fali aljzatból kihúzni, ehhez a művelethez a csatlakozódugót fogja meg. Ellenkező esetben a vezeték vagy az aljzat megsérülhet. A vezeték feltekerése közben a csatlakozódugót fogja meg.
- Az áramütések elkerülése érdekében, a készülék sérült hálózati vezetékét csak márkaszerviz vagy villanyszerelő szakember cserélheti ki. A porszívót sérült hálózati vezetékkel használni tilos.
- Ha a porszívó nem működik megfelelő módon, leesett vagy más módon megsérült, illetve vízbe esett, akkor azt ne használja. A porszívót ne próbálja meg saját erőből megjavítani, illetve azt bármilyen módon átalakítani. A készülék minden javítását bízza a legközelebbi márkaszervizre. A készülék illetéktelen megbontása esetén a termékhiba felelősség és a garancia megszűnik.

Copyright © 2023, Fast ČR, a.s.

A

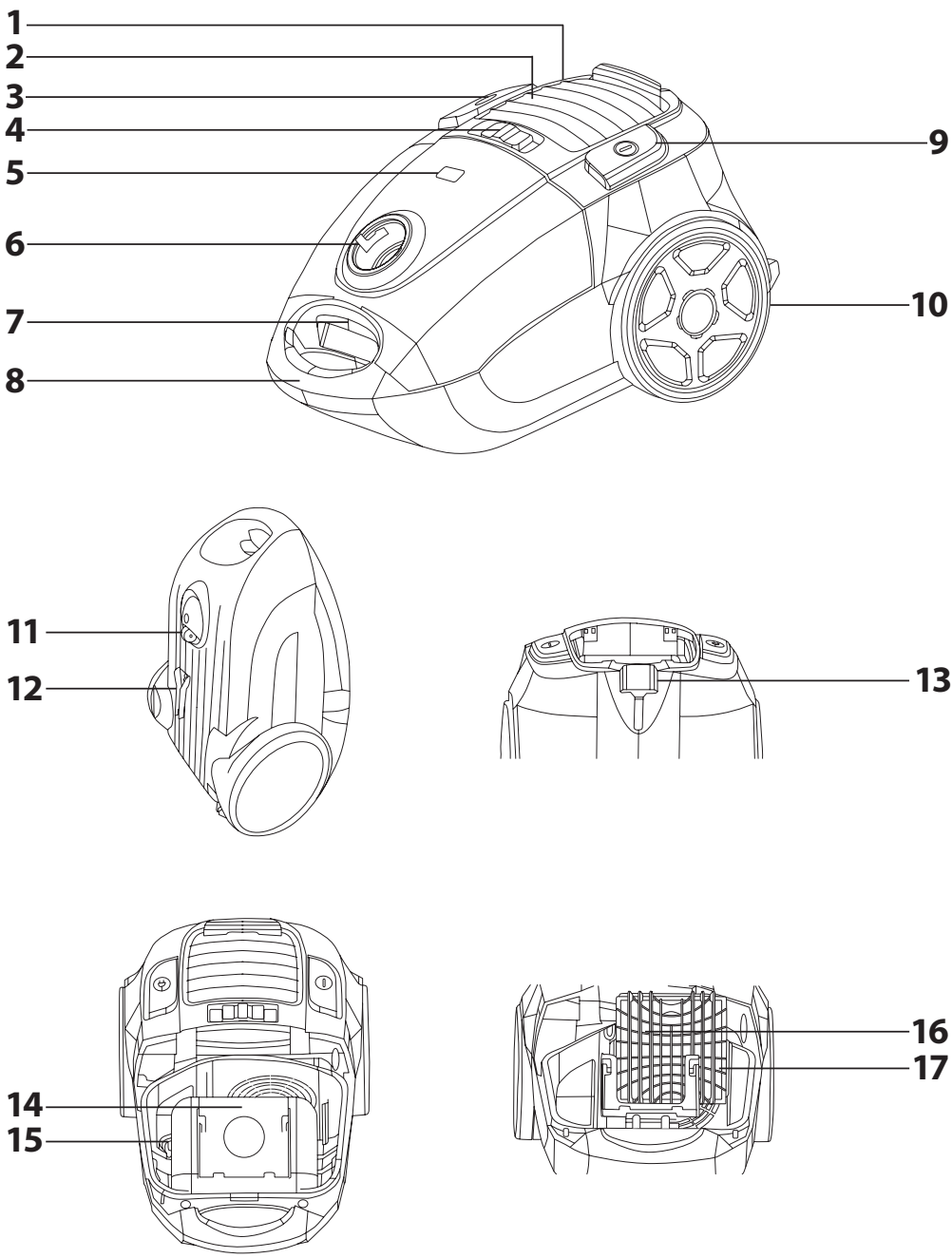

Copyright © 2023, Fast ČR, a.s.

A

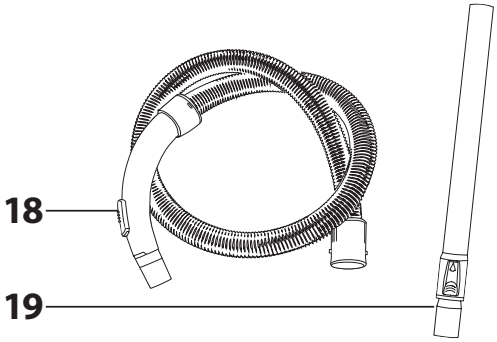

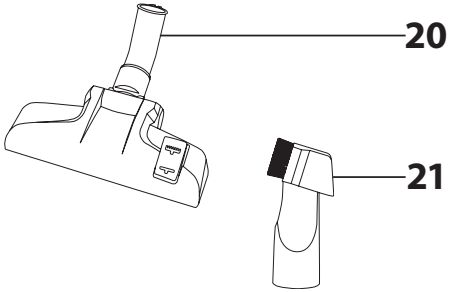

B

1

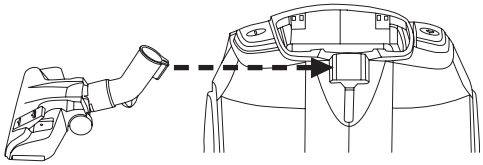

2

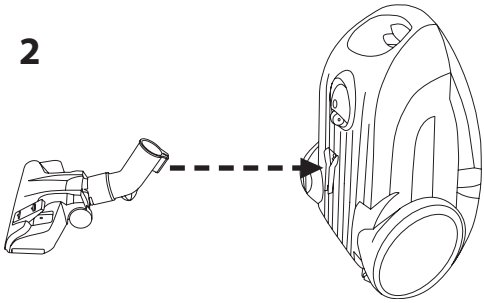

Copyright © 2023, Fast ČR, a.s.

HU Porzsákos porszívó
Használati útmutató

- A készülék első használatba vétele előtt olvassa el a használati útmutatót, akkor is, ha hasonló készülékek használatát már ismeri. A készüléket a jelen használati útmutatóban leírtak szerint használja. A használati útmutatót őrizze meg, később is szüksége lehet rá.
- Legalább a termékhiba felelősség (illetve garancia) időtartama alatt javasoljuk az eredeti csomagolás (kartondoboz és egyéb csomagolóanyagok), a pénztári bizonylat, a termékhiba felelősségre vonatkozó gyártói nyilatkozat vagy a garancialevél megőrzését. Javasoljuk, hogy szállítás esetén a készüléket az eredeti dobozába csomagolja vissza.

A PORSZÍVÓ ÉS TARTOZÉKAI

A1 Kimeneti HEPA szűrő levehető rácsa
A2 Mosható kimeneti HEPA szűrő (a rács alatt).
A3 Hálózati vezeték automatikus csévélés gomb
A4 Elektronikus szívóteljesítmény szabályozó
A5 Porzsák telítettség kijelző
A6 Tömlő csatlakoztató nyílás
A7 Fedélnyitó és záró retesz
A8 Fogantyú
A9 Porszívó be/ki kapcsoló
A10 Gumi bevonatú hátsó kerék
A11 Első önbeálló kerék
A12 Szívófej tároló (függőleges helyzetben)
A13 Szívófej tároló (vízszintes helyzetben)
A14 Porzsák*
A15 Porzsák tartó
A16 Bemeneti mikro-szűrő rácsa
A17 Mosható bemeneti mikro-szűrő (a rácsban).
A18 Szívótömlő, mechanikus szívóteljesítmény szabályozóval a fogantyúban
A19 Fém teleszkópos cső
A20 Padlószívó fej, kitolható kefével
A21 Kefés és résszívó fej, 2 az 1-ben

Megjegyzés*:
A készülékhez egy darab mikro-szövet (nem szőtt textília) porzsák is tartozik (egyszerhasználatos).

ELŐKÉSZÍTÉS A HASZNÁLATHOZ

- Ellenőrizze le, hogy a porszívóban van-e porzsák **A14**, illetve, hogy a motort védő bemeneti mikro-szűrő **A17** és kimeneti HEPA szűrő **A2** a helyén van-e.
- Az **A6** nyílásba dugja be a szívótömlőt **A18** ütközésig.

Megjegyzés:
A szívótömlő **A18** kihúzásakor nyomja meg a két reteszt, majd a szívótömlőt **A18** húzza ki a nyílásból **A6**.

- A szívótömlő **A18** fogantyújának a végét dugja a teleszkópos szívócsőbe **A19**. A teleszkópos szívócső megfelelő hosszúságát állítsa be. A teleszkópos csövön **A19** nyomja meg a reteszt a teleszkópos cső **A19** kihúzható darabja felé. Állítsa be a teleszkópos cső **A19** megfelelő hosszúságát (kihúzással vagy betolással). A retesz elengedése után a teleszkópos cső a beállított helyzetben rögzül.
- A teleszkópos cső **A19** másik végére húzza rá a a padlószívó fejet **A20**. A padlószívó fejen **A20** található kapcsolóval a kefét lehet kinyomni (vagy behúzni).
- A 2 az 1-ben kefés és részszívó fejet **A21** a szívótömlő **A18** fogantyújához vagy a teleszkópos csőhöz **A19** is csatlakoztatni lehet.

A PORSZÍVÓ HASZNÁLATA

- A csatlakozódugó megfogásával húzzon ki annyi hálózati vezetéket, amennyi a munkához szükséges.

Figyelmeztetés!
A hálózati vezetéken sárga jel mutatja az optimálisan kihúzható hosszúságot. A piros jel a hálózati vezeték maximális kihúzhatóságát jelzi. A hálózati vezetéket a piros jel megjelenése után már ne húzza tovább.

- A porszívó bekapcsolásához nyomja meg a **A9** kapcsolót. Sima és kemény padlók porszívózásához a padlószívó fejen **A20** nyomja ki a kefét. Szőnyegpadló porszívózása esetén a kefét húzza be. A résszívó fejet a nehezen hozzáférhető helyek porszívózásához használja.
- A szívási teljesítmény az elektronikus szabályozóval **A4**, vagy a szívótömlő fogantyújában **A18** található mechanikus szeleppel állítható be.
- A porszívózás befejezése után a készüléket a kapcsoló **A9** megnyomásával kapcsolja ki, majd a hálózati vezetéket is húzza ki az aljzatból. A hálózati vezeték felcsévéléséhez nyomja meg és addig tartsa benyomva a csévélő gombot **A3**, amíg a készülék be nem húzza a teljes vezetéket. A csévélés közben az egyik kezével lazán tartsa a behúzódó vezetéket.

Megjegyzés:
ha a készülék nem húzza be teljesen a vezetéket, akkor engedje el a gombot **A3**, húzzon ki kb. 50 cm vezetéket a porszívóból, és próbálja meg a csévélést ismét.

A PORSZÍVÓ PARKOLÓ HELYZETE

- Amikor a porszívót nem használja, azt parkoló helyzetbe állíthatja. Vízszintes parkoló helyzetben a padlószívó fejet **A20** az **A13** horonyba dugja be (lásd a **B1** ábrát). Függőleges parkoló helyzet esetén a teleszkópos csövet **A19** tolja össze. A padlószívó fejet **A20** az **A12** horonyba dugja be (lásd a **B2** ábrát).

KARBANTARTÁS ÉS TISZTÍTÁS

- A tisztítás megkezdése előtt a porszívót kapcsolja le és a hálózati vezetéket húzza ki a fali aljzatból.

A porzsák cseréje

- A porzsák telítettség kijelző **A5** mutatja, hogy mikor kell a porzsákot kicserélni.
- A reteszt **A7** nyomja meg és nyissa ki a porszívó fedelét. A teli porzsákot **A14** húzza ki a tartóból **A15** és tegyen be egy azonos típusú új porzsákot. Ha nem cseréli ki időben a porzsákot, akkor a porszívó szívóteljesítménye csökken.

A bemeneti mikro-szűrő és a kimeneti HEPA tisztítása és cseréje

- A reteszt **A7** nyomja meg és nyissa ki a porszívó fedelét. A porszívóból húzza ki a rácsot **A16** és vegye ki a mikro-szűrőt **A17**. A szűrőt tiszta és langyos folyóvízzel öblítse le, majd szárítsa meg. A száraz szűrőt tegye vissza a rácsba, a rácsot a porszívóba, majd a fedelet zárja le. Ha a mikro-szűrő **A17** erősen szennyezett vagy elhasználódott, akkor a szűrőt cserélje ki.
- Akassza ki és vegye le a rácsot **A1**. A porszívóból vegye ki a HEPA szűrőt **A2**. Ha az csak kisebb mértékben szennyezett, akkor abból a port rázza ki. Javasoljuk, hogy ezt a munkát szabadban végezze. Erősebb szennyeződés esetén a szűrőt gyenge vízárammal és langyos vízzel öblítse ki úgy, hogy a hajlatokból a víz kimossa a szennyeződést. A HEPA szűrőt **A2** szobahőmérsékleten hagyja megszáradni, majd tegye vissza a porszívóba és helyezze fel a rácsot **A1** is. Javasoljuk, hogy 6 hónap használat után HEPA szűrőt cserélje ki.
- A szűrők eltömődése rontja a porszívózás hatékonyságát, ezért a szűrőket rendszeresen tisztítsa meg.

Figyelmeztetés!
A szűrőket csak tökéletesen száraz állapotban szabad a porszívóba visszatenni.

A szívótömlő, a teleszkópos cső, a padlószívó fej és a 2 az 1-ben szívófej tisztítása

- Amennyiben valamelyik tartozék erősen szennyezett vagy eldugult, akkor azt tisztítsa meg, a hajszálakat, bolyhokat, állati szőröket stb. távolítsa el.

A porszívó külső felületének a tisztítása

- A porszívó külső felületét száraz, vagy csak enyhén benedvesített ruhával tisztítsa meg. A nedves felületeket törölje szárazra.
- A porszívó tisztításához durva és karcoló tisztítóanyagokat, drótszivacsot, oldószereket vagy más hasonló készítményeket használni tilos.
- A porszívót vízbe vagy más folyadékba mártani, illetve folyó víz alatt elmosni tilos.

MŰSZAKI ADATOK

Névleges feszültség	220–240 V
Névleges frekvencia	50/60 Hz
Névleges teljesítményfelvétel	700 W
Érintésvédelmi osztály	II
Zajszint	78 dB(A)
Porzsák térfogata	3 l
HEPA szűrő hatékonysági besorolása	E12
Hálózati vezeték hossza	7 m
Hatósugár	10 m

Copyright © 2023, Fast ČR, a.s.

Revision 07/2023

A készülék deklarált zajszintje 78 dB(A), ami „A" akusztikus teljesítménynek felel meg, 1 pW akusztikus teljesítményt figyelembe véve.

A műszaki adatok magyarázata
Áramütés elleni védelem:
II. osztály. A felhasználó áramütés elleni védelméről kettős szigetelés gondoskodik.

A szöveg és a műszaki paraméterek megváltoztatásának a joga fenntartva.

A HASZNÁLT CSOMAGOLÓANYAGOKRA VONATKOZÓ UTASÍTÁSOK ÉS TÁJÉKOZTATÓ

A használt csomagolóanyagot az önkormányzat által kijelölt hulladékgyűjtő helyen adja le.

AZ ELHASZNÁLÓDOTT ELEKTROMOS ÉS ELEKTRONIKUS BERENDEZÉSEK MEGSEMMISÍTÉSE



Ez a jel a terméken vagy a kísérő dokumentációban arra hívja fel a figyelmét, hogy az elektromos vagy elektronikus termék nem dobható a háztartási hulladék közé. A megfelelő ártalmatlanításhoz és újrafelhasználáshoz a terméket kijelölt gyűjtőhelyen adja le. A fentiek alternatívájaként az EU országaiban, illetve más európai országokban, hasonló termék vásárlása esetén az elhasználódott termék az üzletben is leadható.
A termék megfelelő módon történő ártalmatlanításával Ön is segíti megőrizni az értékes természeti erőforrásokat, és hozzájárul a nem megfelelő hulladék-megsemmisítés által okozott esetleges negatív környezeti és egészségügyi hatások megelőzéséhez. A további részletekről a helyi önkormányzati hivatal vagy a legközelebbi hulladékgyűjtő hely ad tájékoztatást.
Az ilyen típusú hulladékok nem megfelelő módon történő ártalmatlanítása esetén a helyi előírások értelmében bírság szabható ki.

Az Európai Unió országaiban működő vállalkozások részére
Ha elektromos vagy elektronikus berendezést kíván ártalmatlanítani, akkor erre vonatkozóan kérjen információkat a termék eladójától vagy forgalmazójától.

Ártalmatlanítás az Európai Unió országain kívül
Ez a jel az Európai Unióban érvényes. Amennyiben ezt a terméket ártalmatlanítani kívánja, akkor tájékoztatásért forduljon a termék eladójához vagy a helyi önkormányzati hivatal illetékes osztályához.

CE A termék megfelel az adott termékekre vonatkozó összes európai uniós műszaki és egyéb előírásnak.

Copyright © 2023, Fast ČR, a.s.